b) Briefbot*innen

Material: 1 Hallenteil (oder eine entsprechend asphaltierte Fläche), Inlineskates und vollständige Schutzausrüstung pro Schüler*in (auch ohne Inlineskates im Bereich Laufen durchführbar), 2 Turnmatten, 4 Langbänke, 7 kleine Kästen, 2 große Kästen, 6 Pylonen, 1 Fahne, 5-mal so viele kleine Bälle wie Schüler*innen (z. B. Tennis-, Schaumstoff- oder Tischtennisbälle), Hallenplan

Inhalte nach curricularen Vorgaben: Inlineskates fahren mit vielfältigen und variationsreichen Bewegungen

Tipps:

- Die Schüler*innen und ggf. die Lehrkraft bauen den Hallenplan entsprechend auf und treffen sich am Start- bzw. Endpunkt (Fahne, bei A), an dem sich ein kleiner Kasten mit allen Bällen darin befindet. Hier starten und enden alle Bewegungsaufgaben. Kleine Kästen werden nach oben offen platziert und mit den Ziffern 1 – 6 beschriftet (siehe Hallenplan).
- Von der Lehrkraft vorab den Schüler*innen zu erklären:
  - Die Lehrkraft befindet sich an einem erhöhten Punkt in der Halle, z. B. Bank oder kleiner Kasten. Die Lehrkraft gibt die Fahrtrichtung vor. Pfiff oder Handheben eignen sich als Signal für das Ende der Bewegungsaufgabe.
  - In der Geschichte ist der Startpunkt „das Hauptlager“ (A), „die Straßen“ sind der Weg durch die Halle, die Kästen sind „die Häuser“ (1 – 6), die Bänke sind „der schmale Weg im Zickzack“ und „die Treppenstufen“ (7), die Pylonen sind „die Löcher im Asphalt“ (8), die großen Kästen mit aufliegenden Matten sind „die Unterführung“ (9), die Bälle sind „die Briefe“.
- Nicht aktiv am Sportunterricht teilnehmende Schüler*innen können die Bälle aus den „Häusern“ zurück ins „Hauptlager“ bringen oder wegspringende Bälle zurückholen.

Geschichte zum Vorlesen	*Bewegungserklärung*
Ihr habt viel zu tun, denn heute arbeitet ihr als Briefboten. Eure Aufgabe ist, immer einen Brief einzeln aus dem Hauptlager zu nehmen und beim richtigen Haus einzuwerfen. Ihr nehmt zum Beispiel den ersten Brief und bringt ihn zu Haus 1. Dann fahrt ihr die Straße bis zum Ende und zurück zum Hauptlager. Dort nehmt ihr den nächsten Brief. In der ersten Straße, der Ferniestraße, müsst ihr in jedes Haus einzeln einen Brief zustellen. Los geht‘s!	fahren 6 Runden, werfen Bälle einzeln in Kästen (1 – 6), ca. 2 min
Die nächste Straße ist die Bachstraße. Hier erhalten heute nur Haus 2, 3 und 4 einen Brief. In der Bachstraße fahrt ihr zunächst durch eine Unterführung und dann einen schmalen Zickzack-Weg entlang. Ihr stellt jeden der drei Briefe einzeln und auf diesem Weg zu.	fahren unter aufliegenden Matten auf Kästen durch (9), fahren im Zickzack durch Bänke (7), werfen Bälle einzeln in Kästen (2, 3, 4), ca. 1:30 min

VORSCHAU

Kohl: 15-Minuten-Bewegungsgeschichten Sport Klassen 5/6
r Verlag

netzwerk lernen
zur Vollversion

Fahren, Rollen, Gleiten (Inlineskates)

Geschichte zum Vorlesen	*Bewegungserklärung*
Auf eurer Route liegt als Nächstes die Schillerstraße, in der jedes der sechs Häuser einen Brief erhält, der einzeln ausgeliefert wird. Passt auf die Löcher im Asphalt auf, umfahrt sie am besten im Slalom!	fahren 6 Runden, fahren im Slalom um Pylonen (8), werfen Bälle einzeln in Kästen (1–6), ca. 2 min
Die nächsten Zustellungen sind im Finkenweg in Haus 2 und 6. Ihr liefert euren Brief zuerst in Haus 2 ab. Da es eine Einbahnstraße ist, müsst ihr danach zunächst über Treppen weiter. Die Treppen befahrt ihr, indem ihr einen Fuß daraufstellt, bis zum Ende der Stufe fahrt, die Richtung wechselt und über die nächste Stufe fahrt. Durch eine Unterführung kommt ihr zurück ins Hauptlager. Mit der zweiten Ware fahrt ihr noch einmal durch die Unterführung und gelangt so direkt zu Haus 6.	fahren auf einem Bein, das andere Bein rollt dabei über die Bank (7), fahren unter aufliegenden Matten auf Kästen durch (9), werfen Bälle einzeln in Kästen (2, 6), ca. 1 min
Um zu den nächsten zwei Häusern der Burgstraße zu kommen, müsst ihr erst vier Straßen ohne Einwurf befahren. Die fünfte Straße ist die Burgstraße, in der ihr an Haus 3 und 6 einzeln Briefe zustellt. Zwischen Haus 3 und 6 befinden sich Löcher im Asphalt. Ihr fahrt mit gegrätschten Beinen darüber, das Loch ist zwischen euch. Nach den Zustellungen fahrt ihr über vier Straßen zurück zum Lager.	fahren 10 Runden, fahren die fünfte und sechste Runde mit gegrätschten und sich wieder schließenden Beinen über und zwischen Pylonen (8), werfen Bälle einzeln in Kästen (3, 6), ca. 3:30 min
Die nächste Straße könnt ihr nur rückwärts befahren. Nehmt Rücksicht auf andere und stellt in den Häusern der Apfelgasse nur Briefe an ungerade Hausnummern zu.	fahren 3 Runden rückwärts, werfen Bälle einzeln in Kästen (1, 3, 5), ca. 1:30 min
Auf der letzten Straße, der Berliner Straße, stellt ihr an die ersten vier Häuser einzeln zu und wählt selbst einen passenden Weg.	fahren 4 Runden auf individuellen Wegen, werfen Bälle einzeln in Kästen (1–4), ca. 2 min
Für heute habt ihr alle Briefe zugestellt!	

VORSCHAU

netzwerk lernen

zur Vollversion

Hallenpläne a – b

a) Mit dem Flieger um die Welt

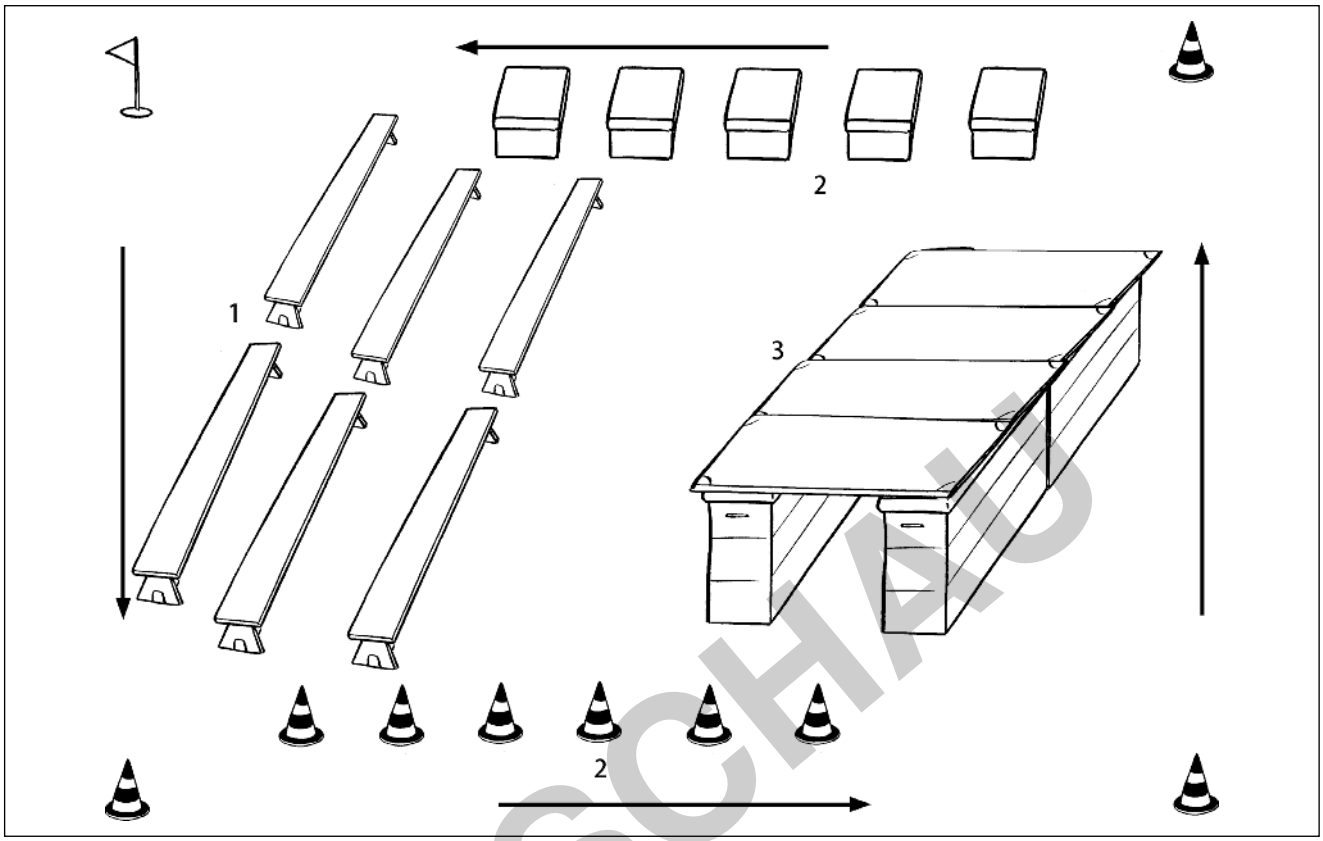

b) Briefbot*innen

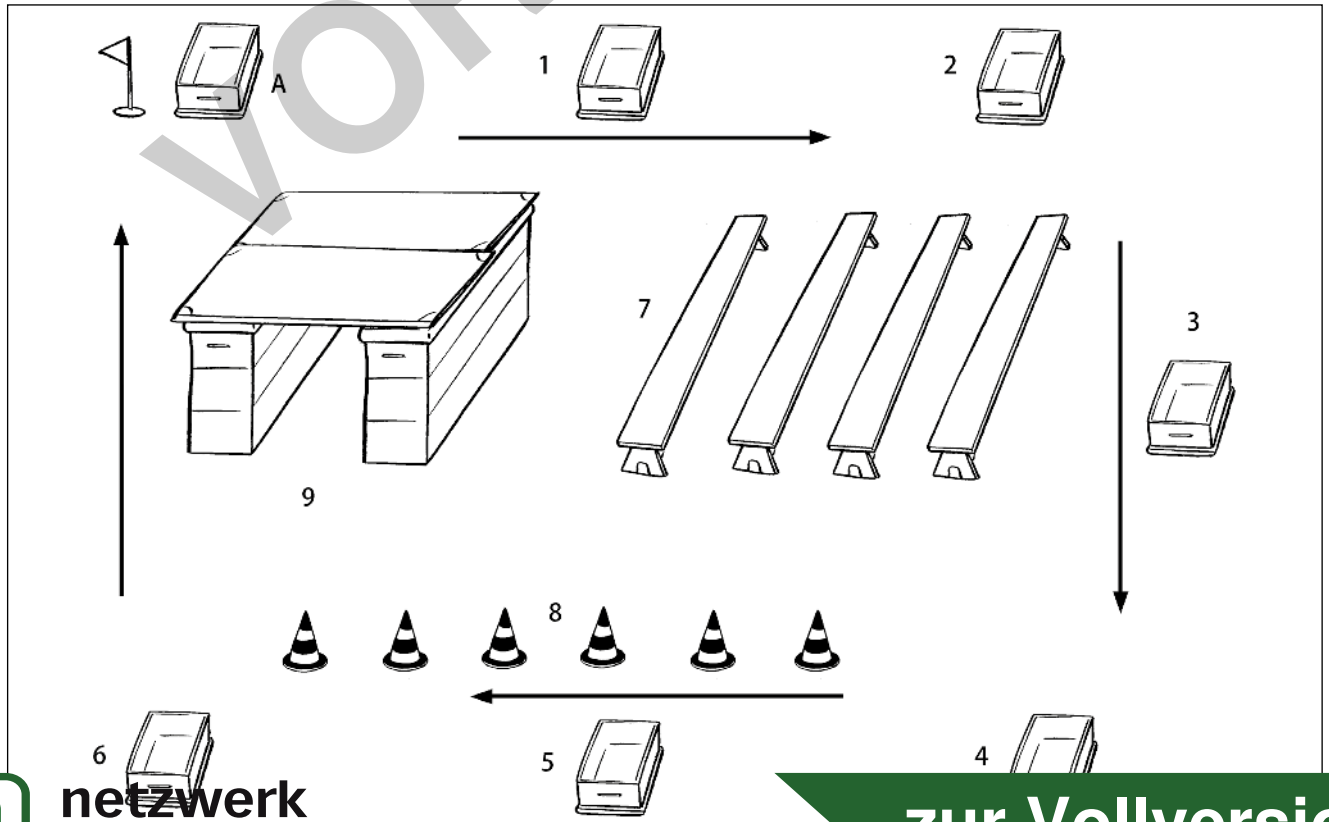

VORSCHAU

Kohl: 15-Minuten-Bewegungsgeschichten Sport Klassen 5/6
r Verlag

netzwerk lernen
zur Vollversion