Auch methodisch bieten sich verschiedenste Möglichkeiten an. Es kann sowohl im Klassenverband, in Einzelarbeit, in Partnerarbeit oder in Gruppenarbeit gelesen werden. Besonders bewährt hat sich meiner Meinung nach das gemeinsame Lesen in Partnerarbeit. Hierbei können sich die Kinder gut gegenseitig unterstützen und durch das Gespräch über das Gelesene werden weitere **kommunikative Kompetenzen** geschult.

Inhaltsübersicht zu Lehrplanthemen des Sachunterrichts

Bereiche des Sachunterrichts	Themen	Passende Geschichten
Naturwissenschaft	Lebensraum Wiese / Feste im Jahreslauf / Frühling	**Ostern bei Oma und Opa**
Sozialwissenschaft	Freizeitgestaltung / Demokratische Mitwirkung	**Wir testen den neuen Spielplatz**
Sozialwissenschaft	Freizeitgestaltung / Wetter / Sommer / Berufe / Eigener Körper, Gesundheit, Wohlbefinden	**Spaß im Freibad**
Sozialwissenschaft / Naturwissenschaft	Zusammenleben in der Gemeinschaft / Orientierung auf dem Schulgelände	**Auf dem Schulfest verschwunden**
Naturwissenschaft	Lebensraum Hecke / Herbst	**Das geheime Versteck des Igels**
Sozialwissenschaft	Freizeitgestaltung / Herbst / Werkzeuge	**Wir bauen einen Drachen**
Sozialwissenschaft / Naturwissenschaft	Freizeitgestaltung / Winter / Wetter / Körper / Gesundheit	**Ein Schultag im Schnee**
Sozialwissenschaft	Zusammenleben in der Gemeinschaft / Familie / Feste im Jahreslauf / Früher und Heute	**Weihnachten bei den Oma und Opa**
Naturwissenschaft	Bauen und Konstruieren / Stoffe und Materialien	**In der Bauwerkstatt**

Viel Vergnügen wünscht
Ihr Autor *Sven Rook*

VORSCHAU

Sven Rook: Einfache Lesespurgeschichten Sachunterricht
© Auer Verlag

netzwerk lernen

zur Vollversion

Lesespurlandkarte „Wir bauen einen Drachen“

Name: _____ Datum: _____

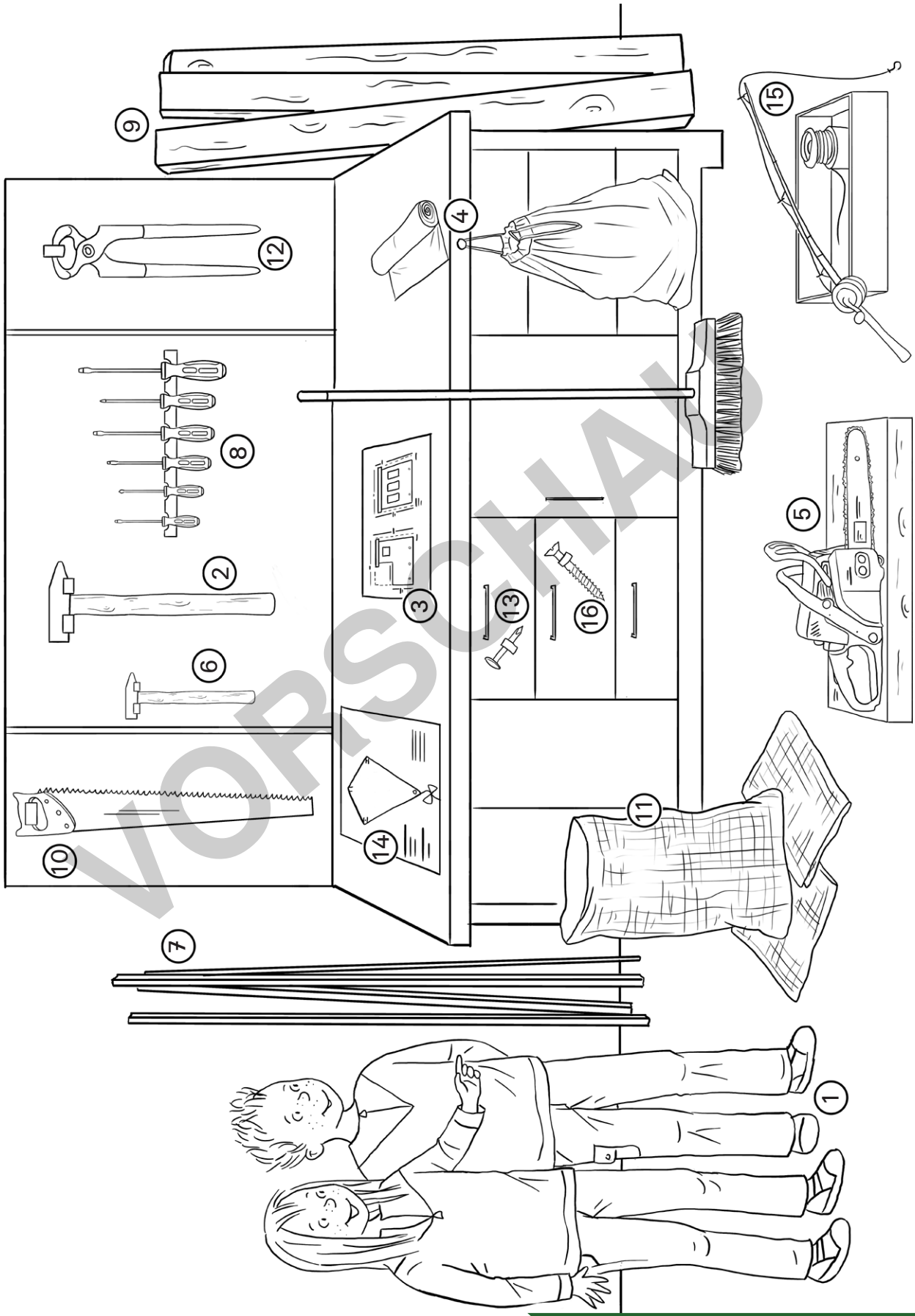

VORSCHAU

Sven Rook: Einfache Lesespurgeschichten Sachunterricht
© Auer Verlag

netzwerk lernen

zur Vollversion

Name: _____ Datum: _____

Wir bauen einen Drachen

Die Zwillinge Jonas und Emma kommen aufgeregt nach Hause. Sie waren mit Papa im Baumarkt. Dort haben sie viele Papierdrachen gesehen. Jonas und Emma wollen nun selbst einen Drachen bauen.

Lies bei 1 los!

1 Emma und Jonas betreten die Werkstatt im Keller. Sie staunen über die tollen Werkzeuge und die große Werkbank.
Die Zwillinge haben eine Bauanleitung aus dem Internet ausgedruckt. Sie legen die Anleitung vor sich auf die Werkbank.

2 Dieser Hammer ist zu groß für Jonas. Finde einen kleineren Hammer.

3 Nein, das ist eine Anleitung für eine Eisenbahn. Was wollen die Kinder bauen? Lies noch einmal bei 1 nach.

4 Die Geschwister schneiden den Müllsack zu und spannen ihn über den Rahmen. Sie befestigen ihn mit Klebeband.
Nun fehlt dem Drachen noch ein Schwanz. Jonas und Emma suchen eine Schnur im alten Angelkasten.

5 Die Motorsäge ist falsch. Gehe zurück zur letzten Nummer.

6 Mit dem kleinen Hammer schlägt Jonas einen Nagel krumm in das Brett. So hält der Rahmen nicht. Emma holt die Zange.

7 Genau, diese schmalen Latten passen gut. „Die sind aber noch zu lang!“, ruft Jonas. „Wir brauchen die Säge.“

VORSCHAU

Sven Rook: Einfache Lesespurgeschichten Sachunterricht
© Auer Verlag

netzwerk lernen

zur Vollversion

Name: _____ Datum: _____

Wir bauen einen Drachen

Die achtjährigen Zwillinge Jonas und Emma rennen aufgeregt ins Haus. Sie waren mit ihrem Vater im Baumarkt. Jetzt im Herbst gibt es dort viele Papierdrachen zu kaufen. Das hat sie auf eine Idee gebracht: Sie wollen selbst einen Drachen bauen! Da die Eltern von Emma und Jonas gern selbst werken, haben sie eine tolle Werkstatt im Keller.

Wie bauen die Kinder den Drachen? Beginne bei (1) mit dem Lesen.

(1) Bei einer Kindersuchmaschine im Internet haben die Geschwister eine einfache Anleitung für einen Drachen gefunden. Sie drucken den Bauplan aus und schleichen damit in die Werkstatt hinunter.
Vor der großen Werkbank **s**$_1$taunen sie über die vielen Werkzeuge.
Sie legen den Bauplan auf die Tischplatte, damit sie ihn immer gut sehen können.

(2) Dieser Hammer ist zu groß und schwer für so feine Arbeiten. Suche einen kleineren Hammer.

(3) Nein, das ist eine Anleitung für eine Holzeisenbahn. Lies noch einmal bei (1) nach, was die Kinder bauen wollen.

(4) Jonas faltet einen der **M**$_5$üllsäcke auf und schneidet mit seinem Taschenmesser ein Stück Folie in Drachenform aus. Dann spannen die Geschwister die Folie über den Rahmen und befestigen sie mit einem Klebeband am Holzrahmen. „Das sieht gut aus!“, findet Emma. „Nun fehlt nur noch eine lange Schnur“, meint Jonas.
Zum Glück steht in einer Ecke Vaters alter **A**$_7$ngelkasten. Darin finden sie bestimmt eine lange Angelschnur.

Male alle Müllsäcke blau aus.

(5) Mit einer Motorsäge können die Zwillinge die dünnen Holzlatten nicht zersägen. Das wäre zu gefährlich. Gehe zurück zur letzten richtigen Nummer und lies noch einmal nach.

VORSCHAU

Sven Rook: Einfache Lesespurgeschichten Sachunterricht
© Auer Verlag

netzwerk lernen

zur Vollversion