LABBÉ

FÜR DIE GROßEN DIY * FÜR DIE KLEINEN BASTELEI *

ORIGAMI-SCHACHTELN

Anleitungen für 5 verschiedene
Origami-Schachteln

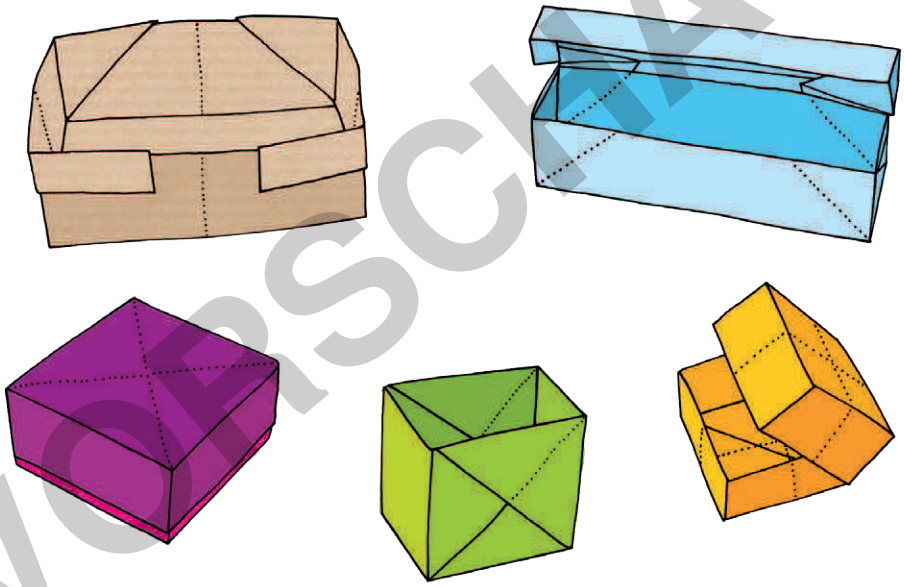

VORSCHAU

netzwerk lernen

zur Vollversion

ORIGAMI-SCHACHTELN

Anleitung ..... Seite 3
Krimskrams-Schachtel ..... Seite 4 – 6
Würfel-Schachtel ..... Seite 7 – 10
Schachtel mit Deckel ..... Seite 11 – 13
Masu-Box ..... Seite 14 – 16
Stifte-Box ..... Seite 17 – 21
Musterseiten, DIN A4 ..... Seite 22 – 26
Musterseiten, quadratisch ..... Seite 27 – 31

VORSCHAU

DRUCKEINSTELLUNGEN FÜR ADOBE PDF:

Bitte beim Drucken beachten, dass die Einstellung "Seitenanpassung: keine" ausgewählt und ein Häkchen bei "Automatisch drehen und zentrieren" gesetzt ist. Tipp: Schauen Sie sich zuerst das PDF an, und drucken Sie nur die Seiten aus, die Sie benötigen.

Verlag & Herausgeber: LABBÉ GmbH, Walter-Gropius-Str. 16, 50126 Bergheim, Deutschland, Telefon (02271) 4949-0, Fax (02271) 4949-49, E-Mail: labbe@labbe.de. Geschäftsführer: Michael Labbé, Ruth Labbé. Amtsgericht Köln, HRB 40029, Umsatzsteuer-ID: DE 121858465. Alle Rechte an diesem PDF liegen bei Labbé. Es ist ausdrücklich untersagt, das PDF, Ausdrucke des oder gewerblich zu nutzen. www.labbe.de

netzwerk lernen
zur Vollversion

SO WIRD'S GEMACHT!

ORIGAMI-SCHACHTELN

1

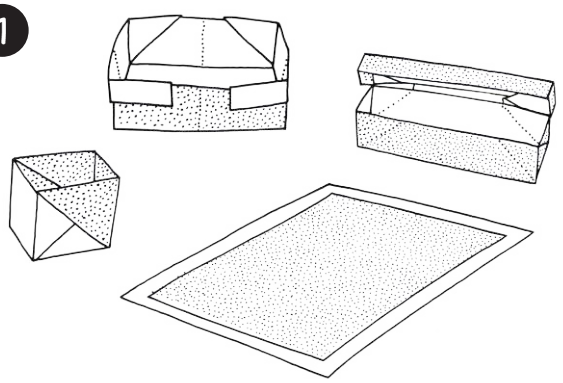

Die gewünschte Schachtelanleitung auswählen und bei Bedarf ausdrucken. Anschließend eine Musterseite auswählen und ausdrucken.

2

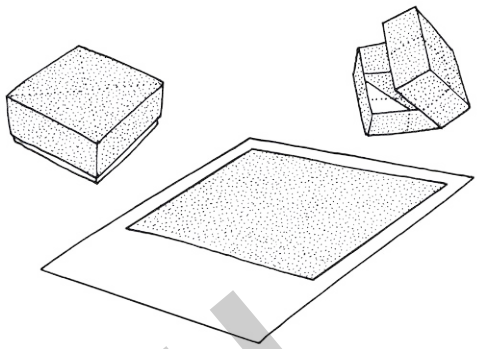

Für Schachteln aus einem quadratischen Papier wird eine quadratische Musterseite ausgedruckt. Für Anleitungen mit einem DIN A4 Blatt wird eine Musterseite mit rechteckiger Kontur ausgedruckt.

3

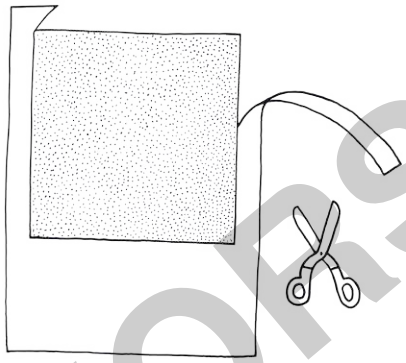

Die passende Musterseite an der Kontur ausschneiden.

4

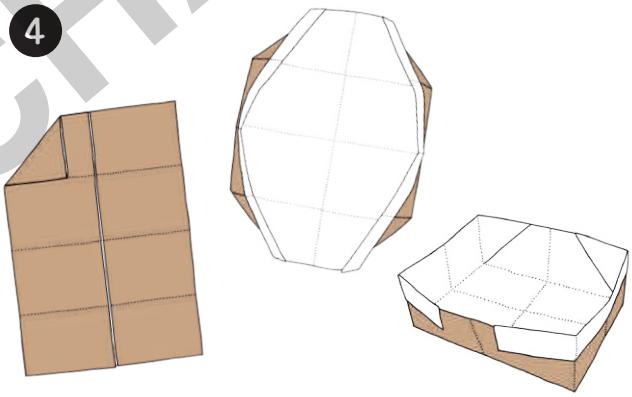

Nun kann das Falten beginnen! Die gemusterte Seite des Papieres wird in unseren Anleitungen farbig dargestellt.

VORSCHAU

TIPPS

1. Die Musterseiten können auch auf farbiges Papier gedruckt oder mit Buntstiften bemalt werden.
2. Wer ein wenig Übung hat, kann jedes andere Papier mit der entsprechenden Größen verwenden, z.B. Geschenkpapier, Packpapier, Glanzpapier etc.
3. Wie für alle Origami-Faltarbeiten gilt auch hier: Je exakter gefaltet wird, desto schöner ist das Ergebnis.
4. Ganz wichtig ist das Nachfalzen der Kanten - das geht am besten mit dem Fingernagel. Idealerweise werden nach jedem Schritt die neugebildeten Kanten nachgefalzt.

netzwerk lernen
zur Vollversion

7

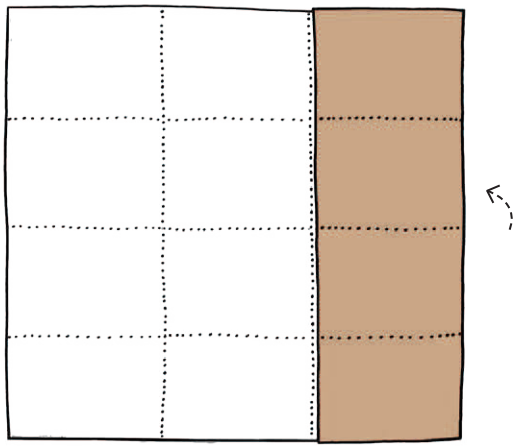

Den rechten Streifen nach innen falten.

8

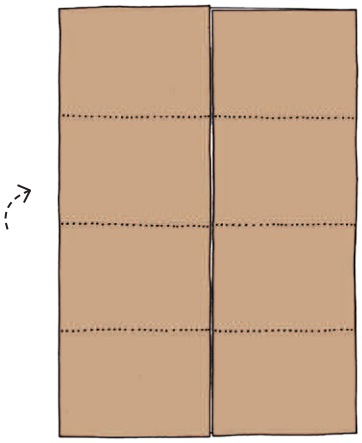

Den linken Streifen nach innen falten.

9

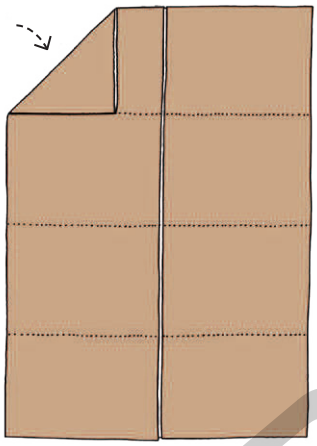

Die Ecke oben links bis zur 1. Knicklinie nach innen falten.

10

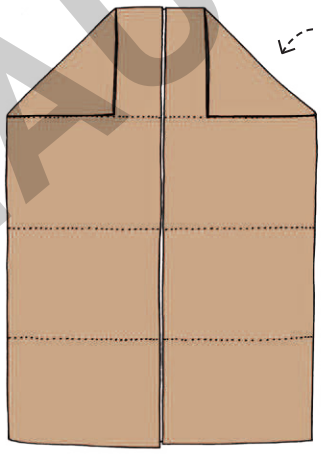

Die Ecke oben rechts ebenfalls bis zur 1. Knicklinie nach innen falten.

11

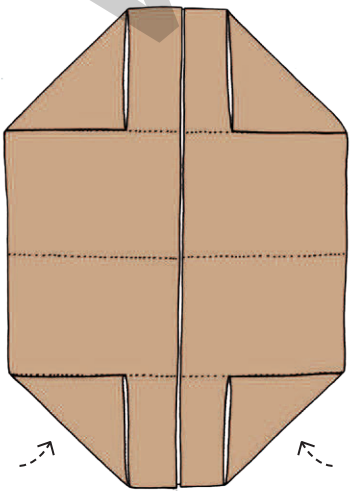

Die beiden unteren Ecke genauso nach innen falten.

12

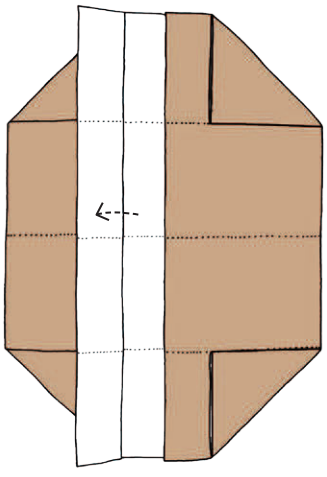

Die linke Innenkante nach außen falten.

VORSCHAU

zur Vollversion

WÜRFEL-SCHACHTEL

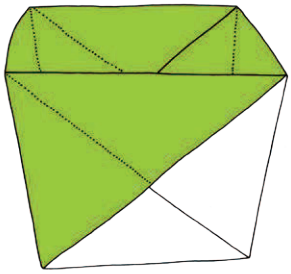

SO WIRD'S GEMACHT!

1

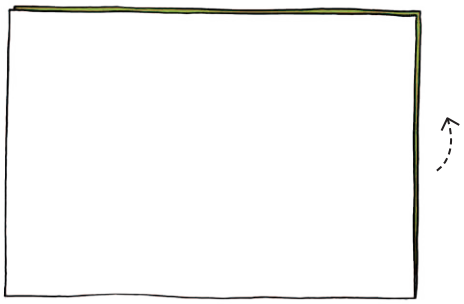

Ein DIN A4-Blatt mittig falten. Die offene Seite ist oben.

2

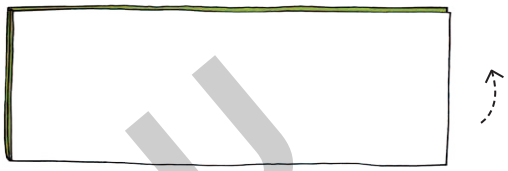

Erneut mittig falten, die Öffnung ist immer noch oben.

3

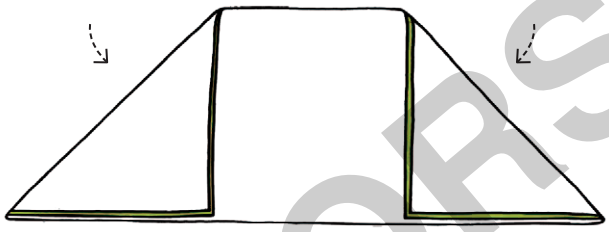

Die linke und die rechte Ecke komplett zur Unterkante falten und die Kanten kräftig nachziehen.

4

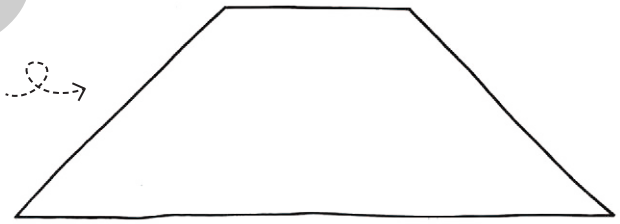

Das Papier wenden.

5

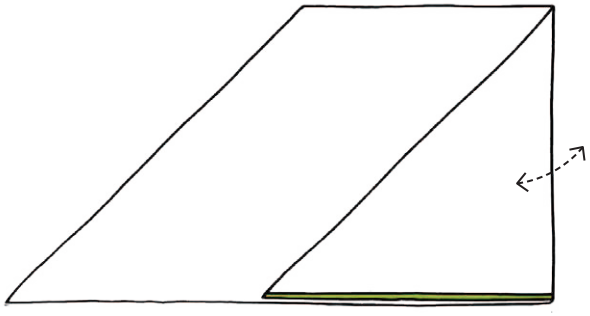

Die rechte Ecke umknicken, kräftig nachziehen und wieder öffnen.

6

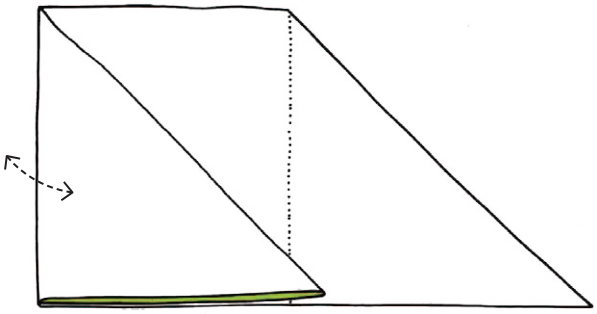

Die linke Ecke ebenso einfalten, kräftig nachfalzen und wieder öffnen.

VORSCHAU

zur Vollversion

13

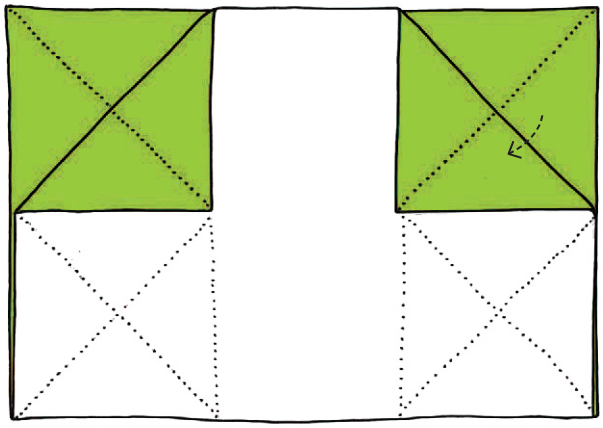

Die Ecke oben rechts mit nur einer Lage Papier nach innen falten.

14

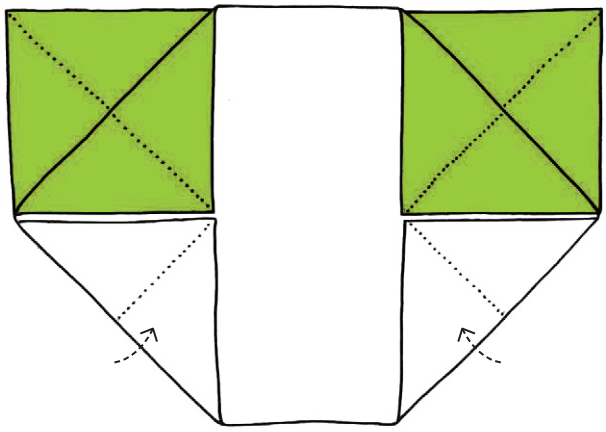

Die beiden unteren Ecken ebenfalls nach innen falten.

15

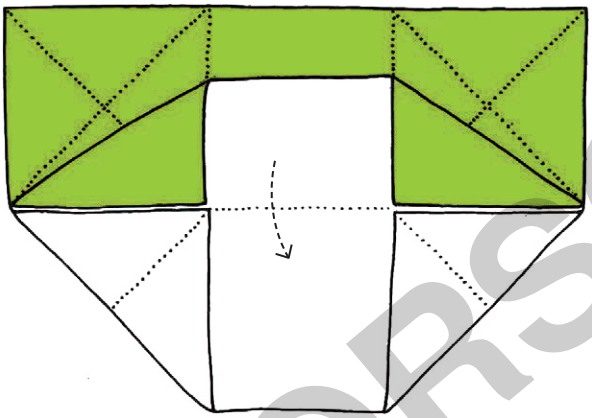

Die obere Lage Papier herunterfalten

16

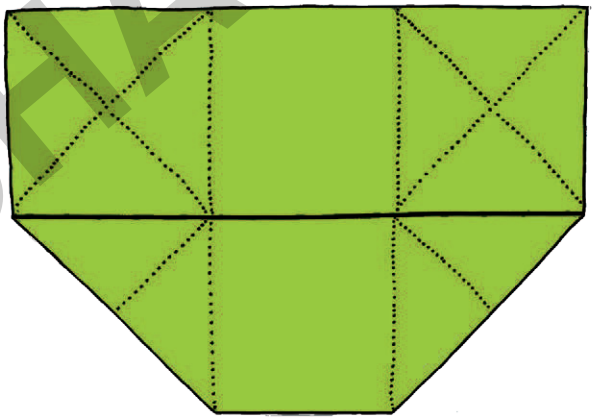

Sie liegt jetzt passgenau auf der unteren Hälfte.

17

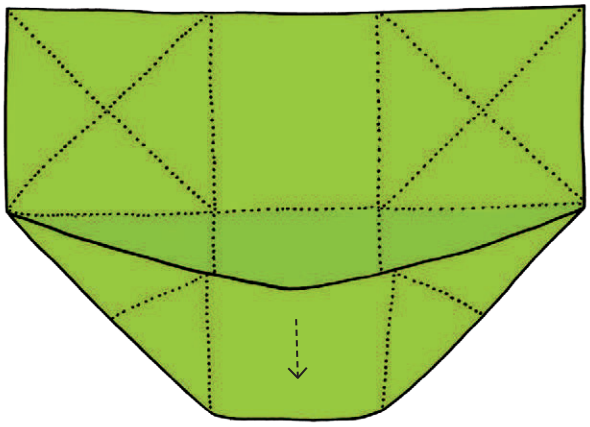

Die entstandene Tasche auseinanderziehen.

18

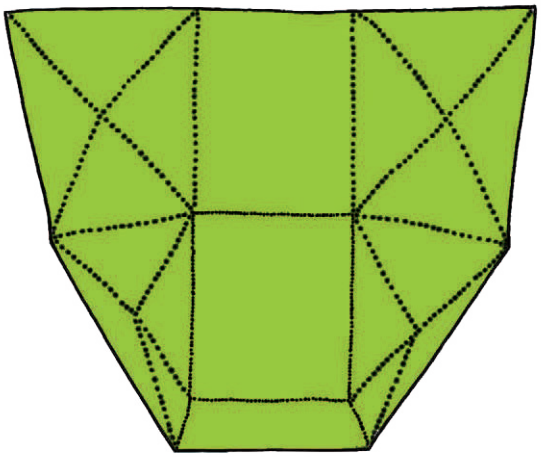

Dabei bildet sich die erste Wand der Schachtel fast von allein. Hier von oben betrachtet.

VORSCHAU

zur Vollversion

25

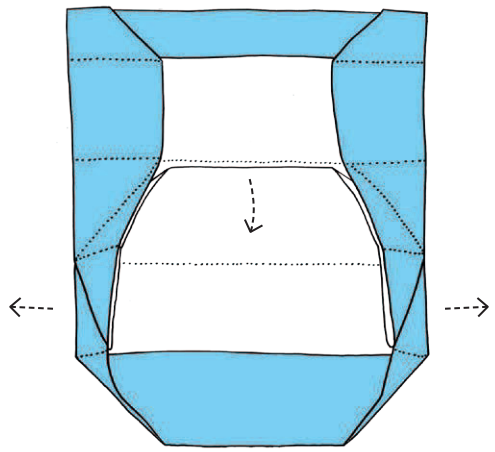

Die Faltbahn in der Mitte nach vorne ziehen, bis sie sich aufstellt und die Außenwände erkennbar werden.

26

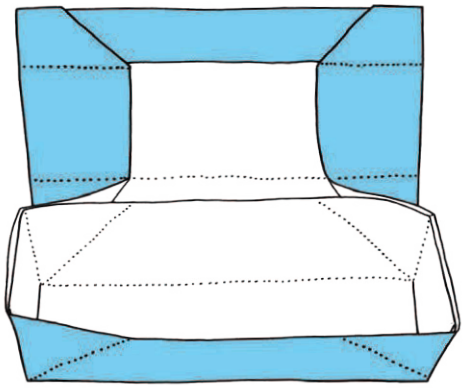

Die Unterkante zur Mitte knicken. Alle 4 Eckkanten zusammendrücken und die Kanten kräftig nachfalzen.

27

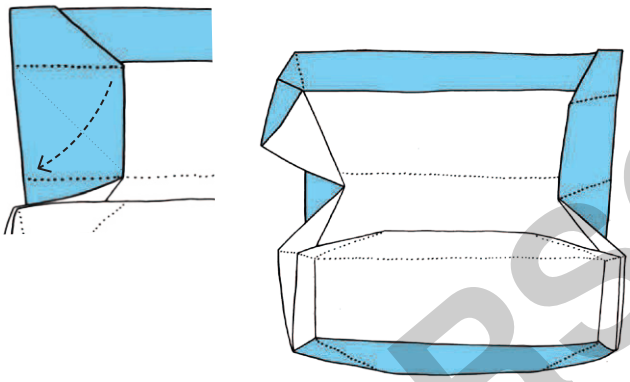

Die Ecke oben links nach außen ziehen, bis sie an die Außenkante stößt. Der Rest der linken Seite bleibt.

28

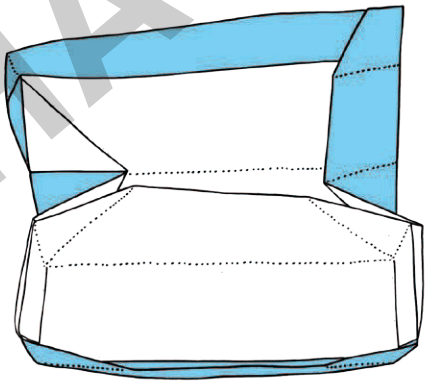

Dabei stellt sich der schmale Deckelrand oben fast von alleine hoch. Die entstandene diagonale Faltkante festdrücken.

29

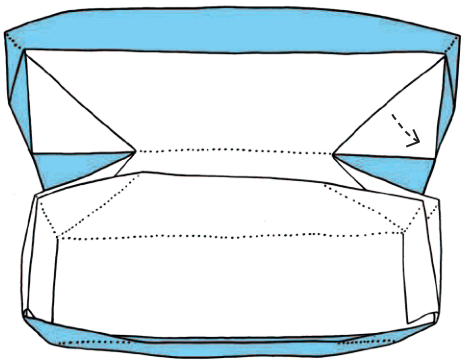

Die Schritte 27 und 28 mit der rechten Seite wiederholen.

30

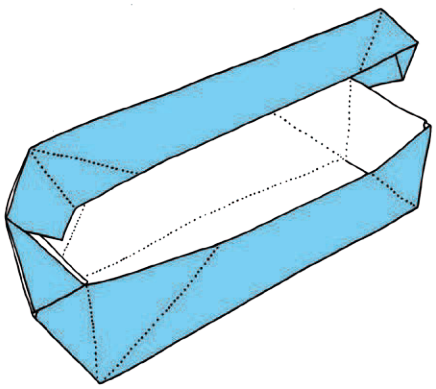

Alle Kanten der Schachtel, besonders die rückwärtige Deckelkante, kräftig nachfalzen.

VORSCHAU

zur Vollversion

VORSCHAU

netzwerk lernen

zur Vollversion