DOWNLOAD

Edmund Wild

Differenziertes Lesetraining

Infos umsetzen

VORSCHAU

Downloadauszug
aus dem Originaltitel:

netzwerk lernen

zur Vollversion

Infos umsetzen – 1	Name:

In der Geisterbahn

Auf dem Jahrmarkt ist immer etwas los. Markus und seine Freunde möchten mit der Geisterbahn fahren. Der Zug fährt in einen dunklen Tunnel und kommt nach zehn Minuten wieder heraus.
Jeder Wagen hat vier Plätze.
„Ich setze mich nicht in die erste Reihe“, sagt Sven ängstlich. „Mir ist schon jetzt schlecht.“
„Dann lass mich dahin“, meint Daniel, „ich habe keine Angst. Wer setzt sich rechts neben mich?“ – „Ich“, sagt Maria, „Mädchen mögen Mutproben!“
„Super!“, stimmt Markus zu. „Dann setze ich mich hinter dich und fange dich auf, wenn du vor Schreck von der Bank fällst. Denn Markus mag mutige Mädchen.“

Zeichne aus der Vogelperspektive, wie die Gruppe im Wagen sitzt.

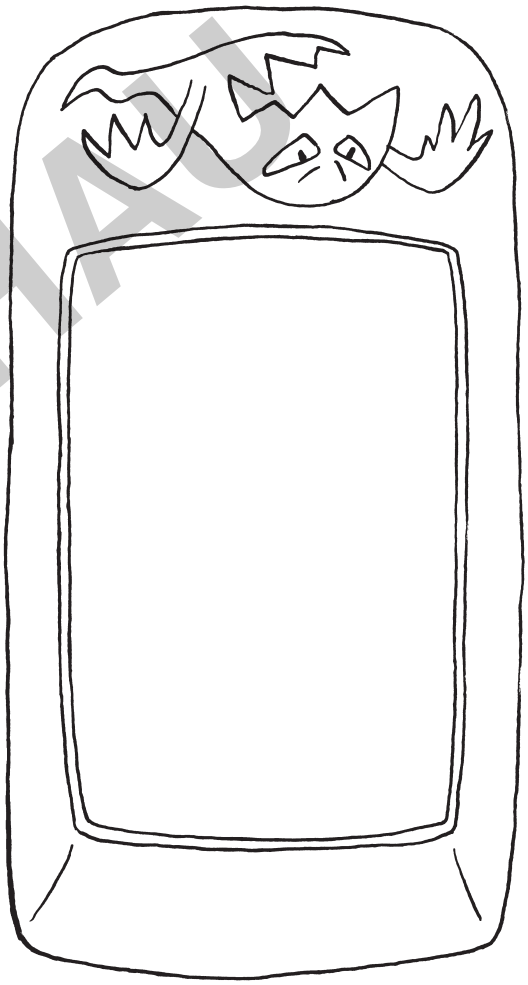

VORSCHAU

Lesekompetenz
- Erkennen und Wiedergeben explizit angegebener Informationen (IGLU 1)
- Komplexe Schlussfolgerungen ziehen (IGLU 3)
- Textinformationen in grafische Informationen umwandeln

Lösung

Fahrtrichtung

Daniel	*Maria*
Sven	*Markus*

netzwerk lernen
zur Vollversion

© Persen Verlag GmbH, Buxtehude

Infos umsetzen – 2	Name:

Im Sitzkreis

Einige Kinder aus der 4. Klasse bilden einen Sitzkreis. „Wir brauchen sechs Stühle!“, sagt Frau Schlemmer und setzt sich vor die Tafel. Maria ist noch gar nicht da. Anna nimmt gegenüber der Lehrerin Platz, Tülay rechts von ihr. Daneben setzt sich Markus. Er sitzt jetzt Carlos schräg gegenüber.

Es klingelt. Die Tür springt auf. In letzter Minute kommt Maria atemlos in die Klasse gestürmt.

„Entschuldigung“, keucht sie, „ich habe das Klingeln nicht gehört.“

„Na gut“, sagt die Lehrerin, „setz dich auf den freien Stuhl!“

Wohin setzt sich Maria?

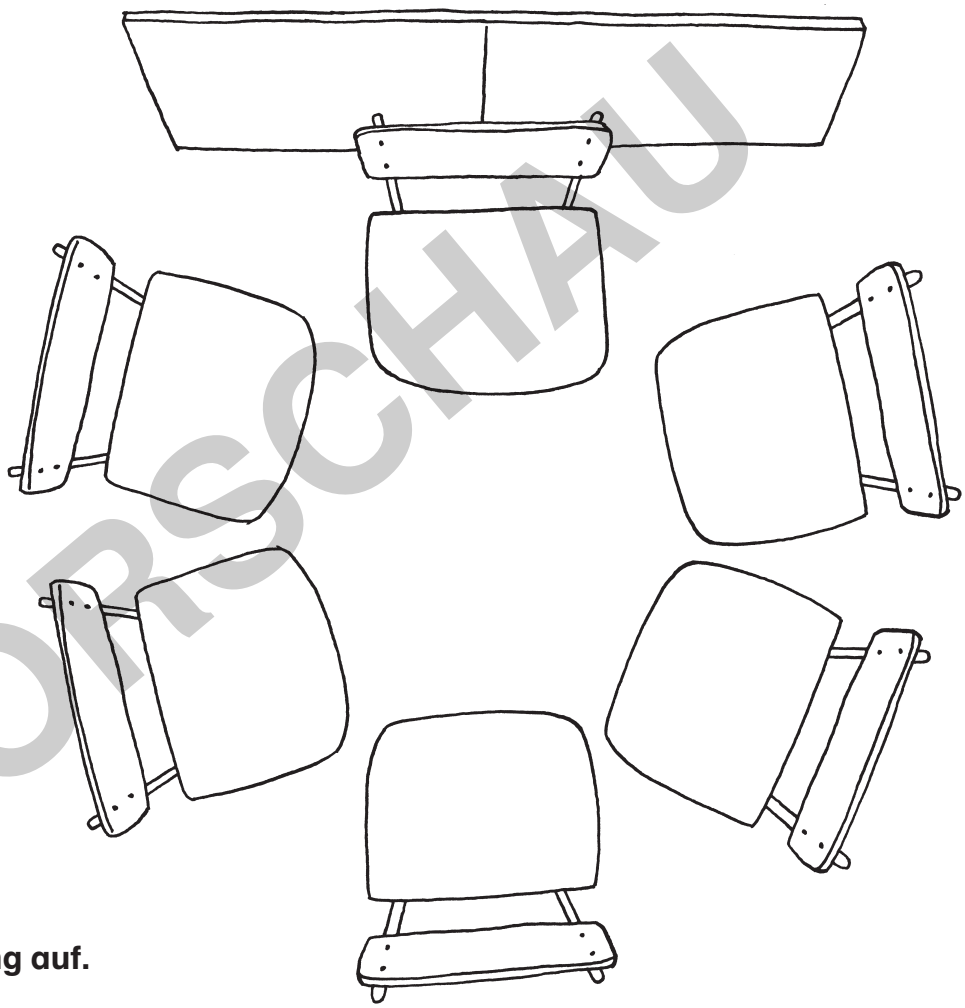

VORSCHAU

Zeichne die Sitzordnung auf.

Lesekompetenz

- Erkennen und Wiedergeben explizit angegebener Informationen (IGLU 1)
- Einfache Schlussfolgerungen ziehen (IGLU 2)
- Textinformationen in Grafik eintragen

Lösung

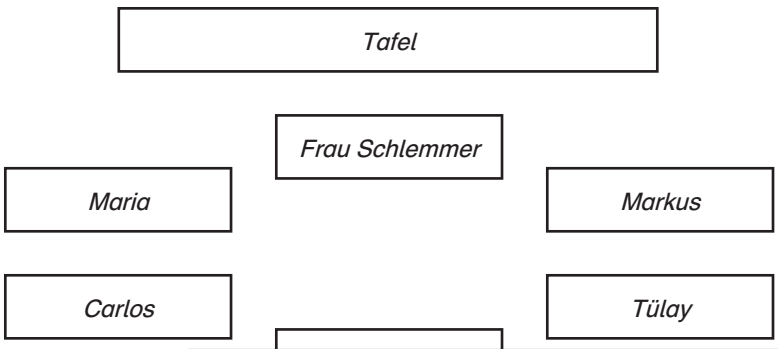

netzwerk lernen
zur Vollversion

Infos umsetzen – 3	Name:

Madeleines Platz

Es hat schon geklingelt. Herr Kolb gibt heute Vertretungsunterricht in der 4. Klasse. Als er die Klasse betritt, haben die Kinder schon ihre Plätze eingenommen. Sie sitzen alle zu zweit hintereinander.
In der ersten Reihe bleibt ein Platz frei. Madeleine ist vielleicht krank. Ihre Freundin Camilla, die schon seit der 1. Klasse neben ihr sitzt, wundert sich. Gestern war sie noch putzmunter. Michelle möchte sich auf Madeleines Stuhl setzen. Ihre Nachbarin Irina ist einverstanden. „Tschüs!“, sagt sie. Herr Kolb ist großzügig: „Ihr könnt Hausaufgaben erledigen.“ Er schaut den Schülerinnen und Schülern zu. Sein Blick geht von einer Bankreihe zur nächsten.
Chris duckt sich hinter Michelle. Er zeichnet Comics. Sein Nachbar Sören sucht Fremdwörter im Wörterbuch. Dahinter diktiert Jonas Nina Wörter mit Doppelvokalen. In der nächsten Reihe liest Sarah ein Buch, und Inga lernt Englisch. Sie dreht sich zu Irina um. Irina blättert im Atlas. In der Reihe dahinter vergleichen Osman und Jan die Ergebnisse der Mathearbeit. In der letzten Reihe wiederholt Thorsten Vokabeln und lässt sie dann von Katharina abhören.
Da fliegt die Tür auf. „Entschuldigen Sie bitte! Ich habe verschlafen“, sagt Madeleine. „Setz dich einfach auf den freien Platz!“, sagt der Lehrer. Wohin setzt sich Madeleine?

Zeichne die Sitzordnung aus der Vogelperspektive.

VORSCHAU

Lesekompetenz
- Erkennen und Wiedergeben explizit angegebener Informationen (IGLU 1)
- Einfache Schlussfolgerungen ziehen (IGLU 2)
- Textinformationen in Grafik eintragen

Lösung
Eine seitenverkehrte Lösung ist auch richtig.

Lehrer

Camilla	*Michelle*
Sören	*Chris*
Jonas	*Nina*
Inga	*Sarah*
Irina	*Madeleine*
Osman	
Thorsten	

netzwerk lernen
zur Vollversion

© Persen Verlag GmbH, Buxtehude