# Download

Marco Bettner, Erik Dinges

# Klassenarbeiten Mathematik 5

## Addition und Subtraktion

VORSCHAU

Downloadauszug
aus dem Originaltitel:

netzwerk lernen
Auer
zur Vollversion

# Klassenarbeiten Mathematik 5

## Addition und Subtraktion

VORSCHAU

Dieser Download ist ein Auszug aus dem Originaltitel
Klassenarbeiten Mathematik 5
Über diesen Link gelangen Sie zur entsprechenden Produktseite im Web.

http://www.auer-verlag.de/go/dl6724

netzwerk lernen

zur Vollversion

_____. Klassenarbeit Mathematik  Klasse: _____  Datum: _____

Name: _____

1. Berechne im Kopf. Notiere das Ergebnis. ___ 5 P.

| | | | |
|---|---|---|---|
| a) 43 + 16 | b) 52 + 37 | c) 1200 + 700 | d) 57 + 18 |
| e) 78 + 55 | f) 46 – 21 | g) 98 – 75 | h) 2 800 – 1400 |
| i) 84 – 36 | j) 157 – 138 | | |

2. Rechne vorteilhaft. ___ 3 P.

a)

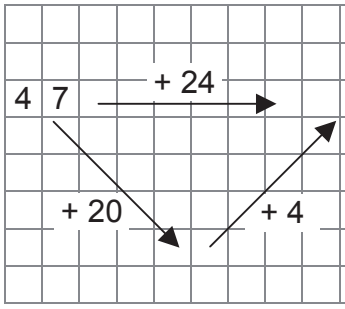


b)

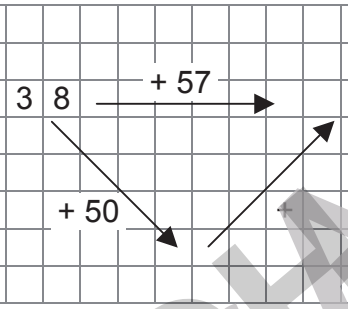


c)

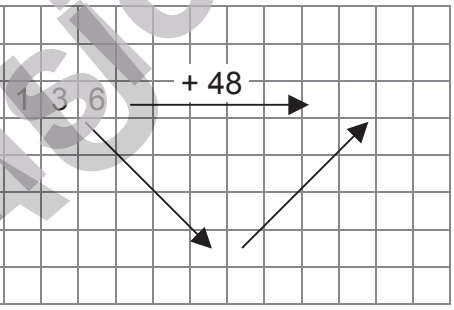


3. Ordne den Zahlen die richtigen Begriffe mit Pfeilen zu. ___ 3 P.

a) 437 + 58 = 495

Summand  Summe  Summand

b) 333 – 222 = 111

Differenz  Subtrahend  Minuend

4. Herr Schneider ist am Montag 85 km und am Dienstag 111 km gefahren. Wie viele Kilometer hat er insgesamt an beiden Tagen zurückgelegt? ___ 2 P.

5. Familie Neumann hat im letzten Monat 550 € für Miete und 280 € für Lebensmittel ausgegeben. ___ 3 P.

a) Wie viele Euro hat sie im letzten Monat für Miete und für Lebensmittel ausgegeben?
b) Um wie viel Euro unterscheiden sich die Kosten für Miete und Lebensmittel voneinander?

Musteransicht

ein: Klassenarbeiten Mathematik 5 © Auer Verlag – AAP Lehrerfachverlage GmbH, Donauwörth

netzwerk lernen

zur Vollversion

6. Berechne schriftlich. ___ 3 P.

a)

| | | | | | |
|---|---|---|---|---|---|
| | | 2 | 5 | 5 | |
| | + | 4 | 2 | 3 | |
| | | | | | |
| | | | | | |

b)

| | | | | | | |
|---|---|---|---|---|---|---|
| | | 2 | 4 | 2 | 8 | |
| | + | 3 | 6 | 7 | 1 | |
| | | | | | | |
| | | | | | | |

c)

| | | | | | | |
|---|---|---|---|---|---|---|
| | | 4 | 5 | 6 | 4 | |
| | + | 2 | 9 | 5 | 7 | |
| | | | | | | |
| | | | | | | |

7. Berechne schriftlich. ___ 3 P.

a)

| | | | | | |
|---|---|---|---|---|---|
| | | 8 | 7 | 4 | |
| | – | 2 | 7 | 3 | |
| | | | | | |
| | | | | | |

b)

| | | | | | | |
|---|---|---|---|---|---|---|
| | | 8 | 9 | 2 | 7 | |
| | – | 1 | 2 | 1 | 6 | |
| | | | | | | |
| | | | | | | |

c)

| | | | | | | |
|---|---|---|---|---|---|---|
| | | 8 | 0 | 4 | 6 | |
| | – | 5 | 8 | 7 | 7 | |
| | | | | | | |
| | | | | | | |

8. Schreibe untereinander und berechne schriftlich. ___ 4 P.

a) 285 + 647 b) 578 + 6 987 + 408 c) 7 548 – 4 975 d) 12 458 – 5 693 – 2 746

9. Wie viele Minuten hat Dennis in den letzten 4 Tagen ferngesehen? ___ 4 P.

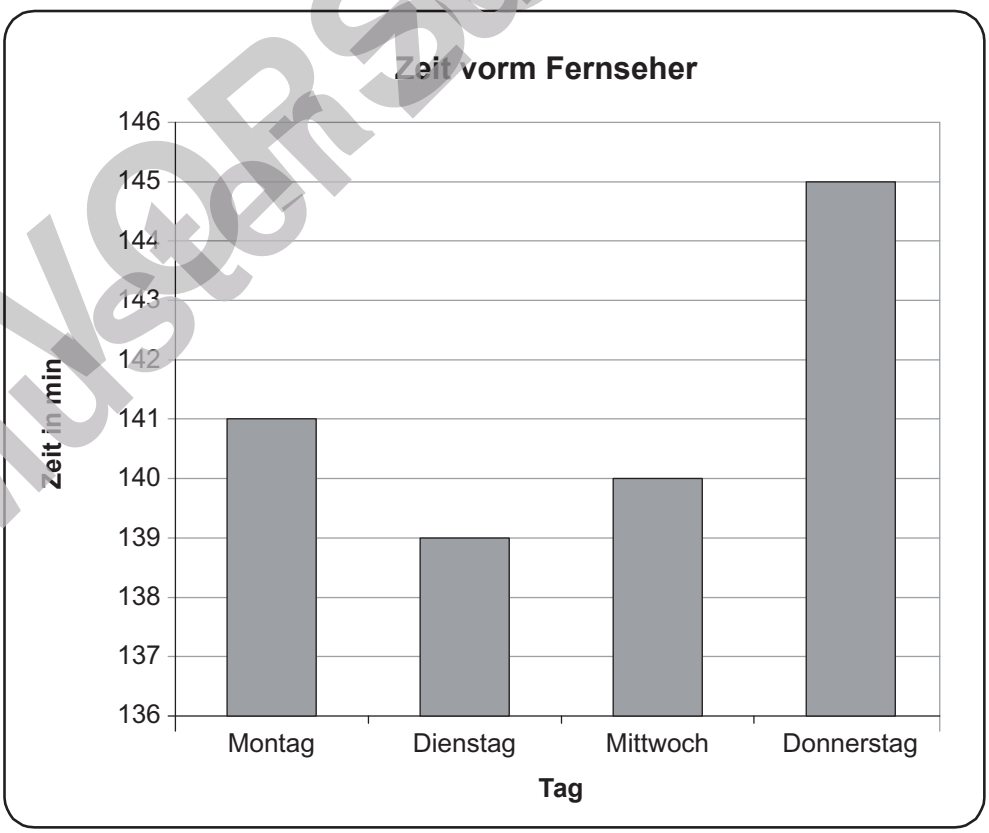


___ 30 P.

Musterseite
netzwerk lernen
zur Vollversion
ein: Klassenarbeiten Mathematik 5 © Auer

_____. Klassenarbeit Mathematik  Klasse: _____  Datum: _____

Name: _____

1. Berechne im Kopf. Notiere das Ergebnis. ___ 5 P.

a) 52 + 14  b) 46 + 53  c) 230 + 460  d) 122 + 345
e) 78 + 57  f) 38 – 17  g) 95 – 51  h) 640 – 330
i) 237 – 115  j) 837 – 506

2. Rechne vorteilhaft. ___ 3 P.

a)

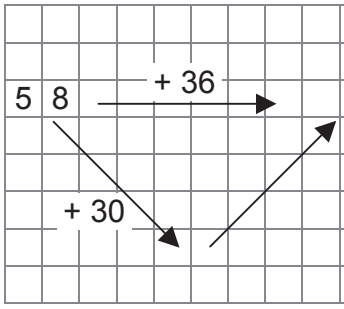


b)

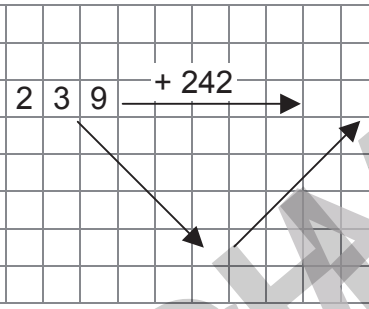


c)

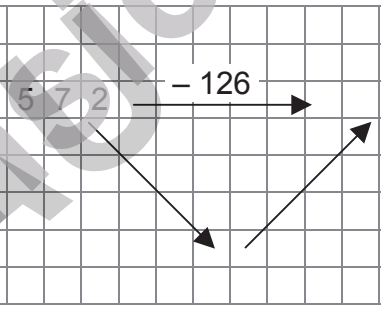


3. Kreuze die richtigen Begriffe an. ___ 4 P.

a) Wie heißt das Ergebnis einer Additionsaufgabe?
☐ Summand ☐ Summe ☐ Differenz ☐ Subtrahend ☐ Minuend

b) Wie heißt das Ergebnis einer Subtraktionsaufgabe?
☐ Summand ☐ Summe ☐ Differenz ☐ Subtrahend ☐ Minuend

c) Wie heißt eine der beiden Zahlen, die addiert werden?
☐ Summand ☐ Summe ☐ Differenz ☐ Subtrahend ☐ Minuend

d) Wie heißt die Zahl, die von einer anderen subtrahiert wird?
☐ Summand ☐ Summe ☐ Differenz ☐ Subtrahend ☐ Minuend

4. Die Klassen 5c (27 Schüler) und 5d (24 Schüler) machen gemeinsam einen Ausflug. Wie viele Schüler sind es zusammen? ___ 2 P.

5. Zum letzten Heimspiel der Viktoria aus Nidda kamen 236 Erwachsene und 125 Kinder. ___ 3 P.

a) Wie viele Zuschauer waren insgesamt anwesend?
b) Das Stadion fasst 500 Zuschauer. Wie viele Plätze blieben frei?

Musteransicht

ein: Klassenarbeiten Mathematik 5 © Auer Verlag – AAP Lehrerfachverlage GmbH, Donauwörth

netzwerk lernen
zur Vollversion

6. Berechne schriftlich. ___ 4 P.

a)

| | | | | |
|---|---|---|---|---|
| | 3 | 4 | 4 | |
| + | 4 | 8 | 5 | |
| | | | | |
| | | | | |

b)

| | | | | | |
|---|---|---|---|---|---|
| | 2 | 4 | 7 | 0 | 8 |
| + | 1 | 8 | 9 | 7 | 4 |
| | | | | | |
| | | | | | |

c)

| | | | |
|---|---|---|---|
| | 9 | 4 | 5 |
| – | 6 | 8 | 7 |
| | | | |
| | | | |

d)

| | | | | | |
|---|---|---|---|---|---|
| | 7 | 3 | 4 | 8 | 6 |
| – | 4 | 9 | 7 | 3 | 7 |
| | | | | | |
| | | | | | |

7. Berechne schriftlich. ___ 4 P.

a)

| | | | | |
|---|---|---|---|---|
| | 3 | 4 | 0 | 6 |
| + | 4 | 5 | 0 | 9 |
| + | 4 | 8 | 7 | 2 |
| | | | | |
| | | | | |

b)

| | | | | | |
|---|---|---|---|---|---|
| | 1 | 6 | 4 | 8 | 7 |
| + | 7 | 5 | 3 | 9 | 9 |
| + | 2 | 4 | 5 | 7 | 8 |
| + | | 6 | 4 | 5 | 2 |
| + | 4 | 5 | 5 | 2 | 3 |
| | | | | | |
| | | | | | |

c)

| | | | | |
|---|---|---|---|---|
| | 8 | 2 | 6 | 4 |
| – | 3 | 8 | 7 | 2 |
| – | 2 | 2 | 7 | 6 |
| | | | | |
| | | | | |

d)

| | | | | | | |
|---|---|---|---|---|---|---|
| | 4 | 9 | 6 | 1 | 0 | 7 |
| – | 1 | 0 | 5 | 4 | 4 | 3 |
| – | | | 5 | 7 | 4 | 1 |
| – | | | 6 | 3 | 4 | 5 | 1 |
| – | | 1 | 8 | 7 | 2 | 6 | 4 |
| | | | | | | |
| | | | | | | |

8. Schreibe untereinander und berechne schriftlich. ___ 4 P.

a) 4 390 + 6 074 b) 6 874 + 508 + 745 c) 8 054 – 6 543 d) 38 406 – 12 417 – 8 523

9. Lenny hat eine hohe Rechnung von seiner Autowerkstatt erhalten. ___ 4 P.
Berechne den Gesamtbetrag.

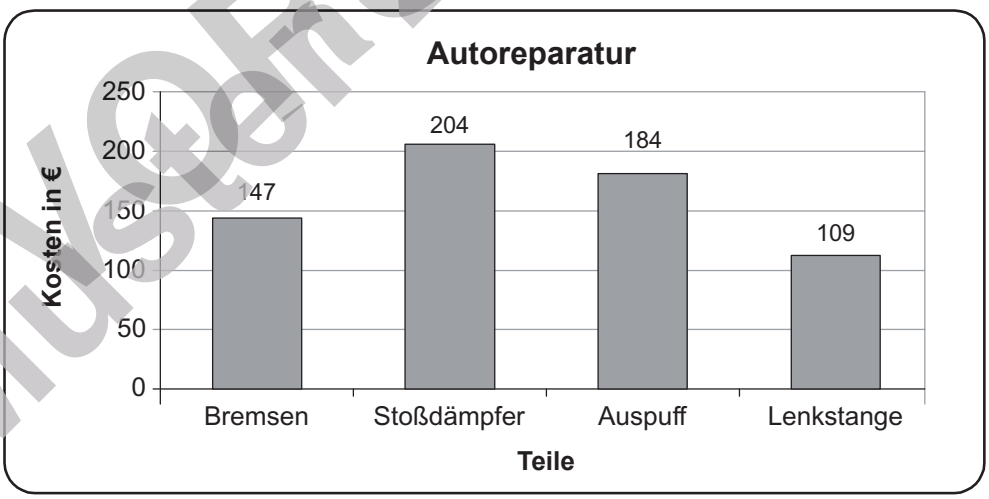


10. Im Rahmen des Rockkonzertes von „Du und DU“ wurden 4 523 Karten im Vorverkauf und bisher 2 600 Karten an der Vorkasse verkauft. ___ 3 P.

a) Wie viele Karten wurden insgesamt verkauft?
b) Die Halle hat 8 417 Plätze. Wie viele Plätze sind noch unbesetzt?

___ 36 P.

Musteransicht

ein: Klassenarbeiten Mathematik 5 © Auer

netzwerk lernen
zur Vollversion

_____. Klassenarbeit Mathematik  Klasse: _____  Datum: _____

Name: _____

1. Berechne im Kopf. Notiere das Ergebnis. ___ 5 P.

a) 41 + 58  b) 240 + 130  c) 55 + 17  d) 78 + 37
e) 87 + 95  f) 86 – 41  g) 570 – 220  h) 50 – 26
i) 127 – 39  j) 246 – 77

2. Rechne vorteilhaft. ___ 4 P.

a) 358 + 123  b) 486 + 369  c) 427 – 309  d) 857 – 369

3. Betrachte die beiden abgebildeten Quadrate. Für welches Zahlenquadrat stimmen die Aussagen a, b, c? Gib die jeweils passende römische Nummer an. ___ 3 P.

| | | |
|---|---|---|
| 17 | 36 | 28 |
| 38 | 27 | 16 |
| 26 | 18 | 37 |

Nr. I

| | | |
|---|---|---|
| 18 | 45 | 13 |
| 37 | 42 | 30 |
| 21 | 22 | 34 |

Nr. II

a) Alle hintereinanderstehenden Zahlen in der Senkrechten ergeben immer die gleiche Summe.
b) Alle hintereinanderstehenden Zahlen in der Waagrechten ergeben immer die gleiche Summe.
c) Alle hintereinanderstehenden Zahlen in der Diagonalen ergeben immer die gleiche Summe.

4. Notiere die entsprechende Aufgabe und berechne. ___ 3 P.

a) Berechne die Differenz aus 118 und 34.
b) Berechne die Summe aus 76 und 24.
c) Der Minuend ist 48, der Subtrahend ist 29. Wie groß ist die Differenz?

5. Frau Schneider hat 247 g Aufschnitt und 120 g Salami eingekauft. Die Einkaufstasche wiegt 400 g. Wie schwer ist die Tasche mit Inhalt? ___ 3 P.

6. In einen Heizöltank wurden nacheinander 700 ℓ, dann 800 ℓ, dann 1100 ℓ und 300 ℓ eingefüllt. ___ 4 P.

a) Wie viele Liter wurden nachgefüllt?
b) Die Heizölanzeige gibt an, dass jetzt 4400 ℓ im Tank enthalten sind. Wie viele Liter befanden sich vor den Nachfüllungen im Tank?

Musteransicht

ein: Klassenarbeiten Mathematik 5 © Auer Verlag – AAP Lehrerfachverlage GmbH, Donauwörth

netzwerk lernen
zur Vollversion

7. Berechne schriftlich. ___ 4 P.

a)

| | | | | | |
|---|---|---|---|---|---|
| | 4 | 5 | 0 | 8 | 1 |
| + | 3 | 9 | 7 | 0 | 8 |
| | | | | | |
| | | | | | |
| | | | | | |

b)

| | | | | | | | |
|---|---|---|---|---|---|---|---|
| | 9 | 7 | 4 | 5 | 7 | 5 | 0 |
| + | 8 | 3 | 8 | 5 | 3 | 4 | 7 |
| | | | | | | | |
| | | | | | | | |
| | | | | | | | |

c)

| | | | | | |
|---|---|---|---|---|---|
| | 7 | 0 | 3 | 8 | 4 |
| – | 2 | 9 | 6 | 4 | 5 |
| | | | | | |
| | | | | | |
| | | | | | |

d)

| | | | | | | | |
|---|---|---|---|---|---|---|---|
| | 8 | 7 | 0 | 9 | 6 | 1 | 1 |
| – | 2 | 9 | 4 | 1 | 5 | 8 | 2 |
| | | | | | | | |
| | | | | | | | |
| | | | | | | | |

8. Berechne schriftlich. ___ 4 P.

a)

| | | | | | |
|---|---|---|---|---|---|
| | 6 | 7 | 2 | 7 | 2 |
| + | 7 | 8 | 9 | 1 | 7 |
| + | 6 | 4 | 0 | 4 | 1 |
| | | | | | |
| | | | | | |
| | | | | | |

b)

| | | | | | |
|---|---|---|---|---|---|
| | 2 | 3 | 6 | 8 | 0 |
| + | 4 | 2 | 2 | 7 | 8 |
| + | 1 | 5 | 6 | 4 | 2 |
| + | | 8 | 4 | 8 | 3 |
| + | 5 | 6 | 4 | 8 | 8 |
| + | | | 2 | 7 | 3 |
| | | | | | |
| | | | | | |
| | | | | | |

c)

| | | | | | |
|---|---|---|---|---|---|
| | 8 | 1 | 9 | 5 | 3 |
| – | 4 | 6 | 1 | 5 | 2 |
| – | | 8 | 2 | 7 | 1 |
| | | | | | |
| | | | | | |
| | | | | | |

d)

| | | | | | |
|---|---|---|---|---|---|
| | 8 | 8 | 4 | 1 | 5 |
| – | 2 | 5 | 5 | 9 | 0 |
| – | | 6 | 4 | 7 | 2 |
| – | 4 | 6 | 2 | 1 | 3 |
| – | 1 | 0 | 0 | 4 | 7 |
| | | | | | |
| | | | | | |
| | | | | | |

9. Schreibe untereinander und berechne schriftlich. ___ 4 P.

a) 125 789 + 45 603
b) 4 582 + 2 068 + 364
c) 21 458 – 6 307
d) 45 783 – 12 687 – 5 219

10. Führe einen sinnvollen Überschlag durch. Achtung: Das genaue Ergebnis brauchst du nicht zu berechnen. ___ 4 P.

a) 495 + 304
b) 2 107 + 6 897
c) 8 999 – 2 007
d) 21 008 – 10 994

11. Ergänze die fehlenden Ziffern in den grauen Kästchen. ___ 4 P.

a)

| | | | | | | |
|---|---|---|---|---|---|---|
| | | | 8 | | 6 | |
| | + | 4 | 7 | 2 | | |
| | | | | | | |
| | | | | | | |
| | 1 | 2 | | 7 | 7 | |

b)

| | | | | | | |
|---|---|---|---|---|---|---|
| | | 9 | | 0 | 8 | |
| | – | 4 | 6 | | | |
| | | | | | | |
| | | | | | | |
| | | | 8 | 6 | 3 | |

12. Frau Wall möchte sich ein neues Auto kaufen. Das Auto kostet 21 508 €, hinzu kommen noch 4 789 € für Extras. Sie hat 26 000 € gespart. Reicht das Geld, um das Auto komplett zu bezahlen? Begründe. ___ 3 P.

Musterseite
Klassenarbeiten Mathematik 5 © Auer
netzwerk lernen
zur Vollversion

_____. Klassenarbeit Mathematik  Klasse: _____  Datum: _____

Name: _____

1. Berechne die leeren Felder in den Zahlenmauern. Beachte: Über zwei benachbarten Steinen liegt immer die jeweilige Summe der beiden Steine. ___ 6 P.

a)

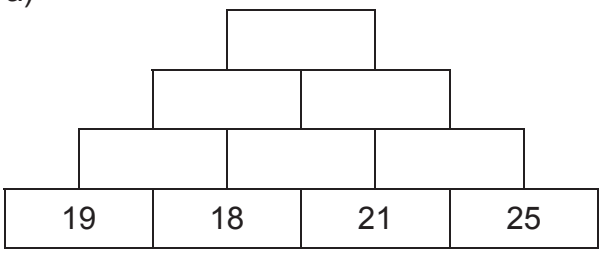


b)

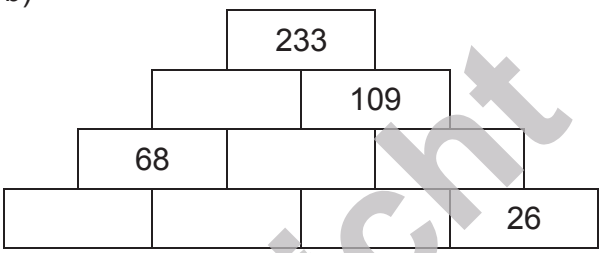


2. Ergänze zu einem Zauberquadrat. Beachte: Die Summe von drei Zahlen (waagrecht, senkrecht oder diagonal) ist immer gleich. Jede Zahl darf nur einmal vorkommen. ___ 5 P.

a)

| | | |
|---|---|---|
| 5 | | 9 |
| | | 4 |
| | | 11 |

b)

| | | |
|---|---|---|
| 18 | | 16 |
| | 15 | |
| | | 12 |

3. Notiere die entsprechende Aufgabe und berechne. ___ 4 P.

a) Berechne die Summe aus 138 und 125.
b) Der Minuend beträgt 147, der Subtrahend 79. Wie groß ist die Differenz?
c) Der 2. Summand ist 24, die Summe ist 40. Wie groß ist der 1. Summand?
d) Subtrahiere 35 von der Summe aus 16 und 44.

4. Herr Konrad hat seine Ausgaben vom letzten Donnerstag im Diagramm notiert. Wie viel Euro hat er insgesamt ausgegeben? ___ 3 P.

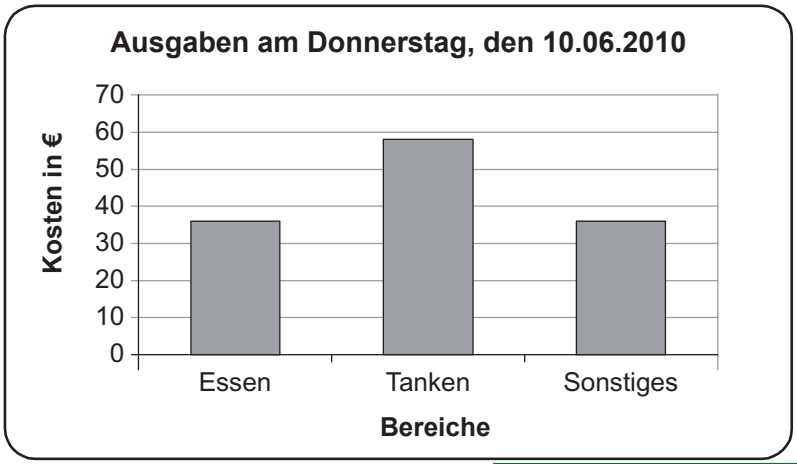


Musterseite zur Vollversion

ein: Klassenarbeiten Mathematik 5 © Auer Verlag – AAP Lehrerfachverlage GmbH, Donauwörth

netzwerk lernen

zur Vollversion

5. In einem Aufzug befinden sich 4 Personen:
Jonas (37 kg), Yannik (65 kg), Marco (110 kg) und Melanie (70 kg).
Darf Erik (117 kg) noch hinzusteigen? Begründe.

___ 3 P.

6. Berechne schriftlich. ___ 4 P.

a)

| | | | | | | |
|---|---|---|---|---|---|---|
| | 8 | 7 | 0 | 6 | 4 | 1 |
| + | 3 | 4 | 5 | 4 | 7 | 5 |
| | | | | | | |
| | | | | | | |
| | | | | | | |

b)

| | | | | | |
|---|---|---|---|---|---|
| | 6 | 0 | 3 | 4 | 8 |
| + | | 7 | 5 | 9 | 1 |
| + | 2 | 4 | 8 | 4 | 3 |
| + | 3 | 6 | 0 | 8 | 4 |
| | | | | | |
| | | | | | |
| | | | | | |

c)

| | | | | | | |
|---|---|---|---|---|---|---|
| | 7 | 0 | 6 | 2 | 2 | 4 |
| – | 5 | 8 | 3 | 4 | 7 | 1 |
| | | | | | | |
| | | | | | | |
| | | | | | | |

d)

| | | | | | | |
|---|---|---|---|---|---|---|
| | 8 | 9 | 4 | 0 | 7 | |
| – | 2 | 6 | 4 | 1 | 3 | |
| – | | 7 | 5 | 2 | | |
| – | 4 | 8 | 6 | 4 | 7 | |
| | | | | | | |
| | | | | | | |
| | | | | | | |

7. Schreibe untereinander und berechne schriftlich. ___ 4 P.

a) 4 568 + 235 + 49
b) 6 304 + 8 547 + 24 651 + 387
c) 9 624 – 2 987 – 3 401
d) 56 235 – 8 452 – 12 457 – 6 657

8. Führe einen sinnvollen Überschlag durch. ___ 3 P.
Achtung: Das genaue Ergebnis brauchst du nicht zu berechnen.

a) 12 005 + 17 997
b) 405 + 697 + 101
c) 22 992 – 13 004

9. Ergänze die fehlenden Ziffern in den grauen Kästchen. ___ 4 P.

a)

| | | | | | | |
|---|---|---|---|---|---|---|
| | | 8 | 3 | 7 | | |
| | + | 4 | | 8 | | |
| | + | 3 | 5 | | | |
| | | | | | | |
| | | | | | | |
| | | | 0 | 2 | | |

b)

| | | | | | | |
|---|---|---|---|---|---|---|
| | | 9 | | 2 | 6 | |
| | – | | 6 | 4 | | |
| | – | 2 | 4 | | 4 | |
| | | | | | | |
| | | | | | | |
| | | | 2 | 8 | 1 | |

10. Welchen Fehler hat Erik gemacht? Beschreibe. ___ 2 P.

| | | | | | |
|---|---|---|---|---|---|
| | 4 | 7 | 5 | 0 | 6 |
| + | 6 | 4 | 2 | 1 | 5 |
| | | | | | |
| | | | | | |
| 1 | 8 | 3 | 2 | 9 | 1 |

11. In der Tabelle kannst du die Entfernungen der jeweiligen Städte ablesen. ___ 4 P.
Herr Schneider muss dienstlich von Frankfurt am Main nach München, dann von München nach Stuttgart und wieder zurück nach Frankfurt.
Wie viele Kilometer legt er insgesamt zurück? Berechne.

| | Hamburg | München | Frankfurt a. M. | Stuttgart | Hannover |
|---|---|---|---|---|---|
| **Hamburg** | xxx | 610 | 413 | 535 | 134 |
| **München** | 610 | xxx | 393 | 196 | 488 |
| **Frankfurt a. M.** | 413 | 393 | xxx | 157 | 282 |
| **Stuttgart** | 535 | 196 | 157 | xxx | 402 |
| **Hannover** | 134 | 488 | 282 | 402 | xxx |

___ 42 P.

Musteransicht

ein: Klassenarbeiten Mathematik 5 © Auer

netzwerk lernen
zur Vollversion

**1.**

a) 59 b) 89 c) 1900 d) 75 e) 133
f) 25 g) 23 h) 1400 i) 48 j) 19

**2.**

a)

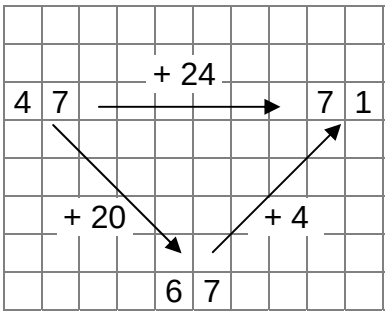


b)

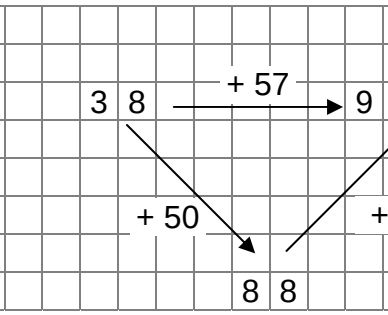


c)

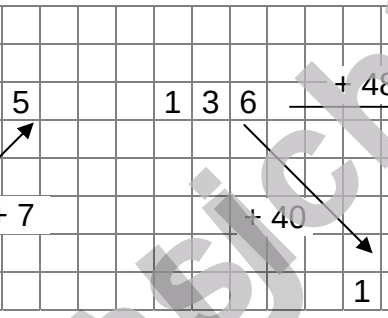


**3.**

a)

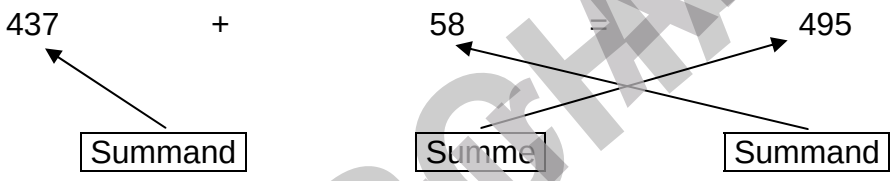


b)

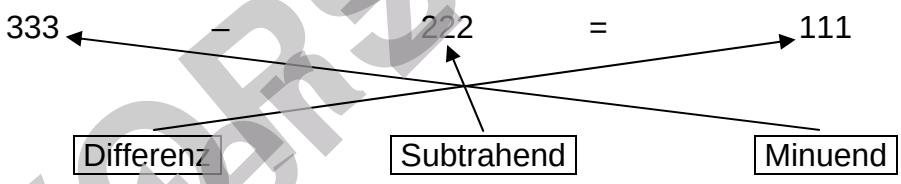


**4.**

An beiden Tagen ist er insgesamt 196 km gefahren.

**5.**

a) Sie hat insgesamt 830 € ausgegeben.
b) Für Miete hat sie 270 € mehr ausgegeben.

**6.**

a)

| | | | | | |
|---|---|---|---|---|---|
| | | 2 | 5 | 5 | |
| | + | 4 | 2 | 3 | |
| | | | | | |
| | | 6 | 7 | 8 | |

b)

| | | | | | | |
|---|---|---|---|---|---|---|
| | | 2 | 4 | 2 | 8 | |
| | + | 3 | 6 | 7 | 1 | |
| | | | | | | |
| | | 6 | 0 | 9 | 9 | |

c)

| | | | | | | |
|---|---|---|---|---|---|---|
| | | 4 | 5 | 6 | 4 | |
| | + | 2 | 9 | 5 | 7 | |
| | | | | | | |
| | | 7 | 5 | 2 | 1 | |

Musterseite

Klassenarbeiten Mathematik 5 © Auer Verlag – AAP Lehrerfachverlage GmbH, Donauwörth

netzwerk lernen

zur Vollversion

**7.**

a)

| | | | | | |
|---|---|---|---|---|---|
| | | 8 | 7 | 4 | |
| | – | 2 | 7 | 3 | |
| | | | | | |
| | | 6 | 0 | 1 | |

b)

| | | | | | | |
|---|---|---|---|---|---|---|
| | | 8 | 9 | 2 | 7 | |
| | – | 1 | 2 | 1 | 6 | |
| | | | | | | |
| | | 7 | 7 | 1 | 1 | |

c)

| | | | | | | |
|---|---|---|---|---|---|---|
| | | 8 | 0 | 4 | 6 | |
| | – | 5 | 8 | 7 | 7 | |
| | | | | | | |
| | | 2 | 1 | 6 | 9 | |

**8.**

a) 932 b) 7 973 c) 2 573 d) 4 019

**9.**

Er hat insgesamt 565 Minuten vor dem Fernseher verbracht.

Musteransicht
VORSCHAU

netzwerk lernen
zur Vollversion

**1.**

a) 66 b) 99 c) 690 d) 467 e) 135
f) 21 g) 44 h) 310 I) 122 m) 331

**2.**

a) b) c)

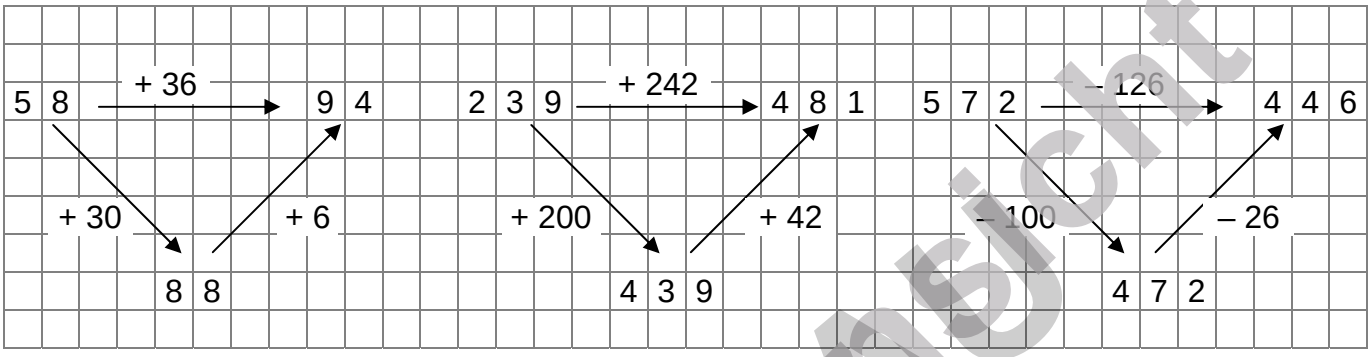


**3.**

a) ☒ Summe
b) ☒ Differenz
c) ☒ Summand
d) ☒ Subtrahend

**4.**

Es sind insgesamt 51 Schüler.

**5.**

a) Es waren insgesamt 361 Zuschauer anwesend.
b) Es waren noch 139 Plätze frei.

**6.**

a)

| | | | | |
|---|---|---|---|---|
| | | 3 | 4 | 4 |
| | + | 4 | 8 | 5 |
| | | | | |
| | | 8 | 2 | 9 |

b)

| | | | | | | |
|---|---|---|---|---|---|---|
| | | 2 | 4 | 7 | 0 | 8 |
| | + | 1 | 8 | 9 | 7 | 4 |
| | | | | | | |
| | | 4 | 3 | 6 | 8 | 2 |

c)

| | | | | |
|---|---|---|---|---|
| | | 9 | 4 | 5 |
| | – | 6 | 8 | 7 |
| | | | | |
| | | 2 | 5 | 8 |

d)

| | | | | | | |
|---|---|---|---|---|---|---|
| | | 7 | 3 | 4 | 8 | 6 |
| | – | 4 | 9 | 7 | 3 | 7 |
| | | | | | | |
| | | 2 | 3 | 7 | 4 | 9 |

Klassenarbeiten Mathematik 5 © Auer Verlag – AAP Lehrerfachverlage GmbH, Donauwörth

Musterseiten zur Ansicht

netzwerk lernen

zur Vollversion

**7.**

a)

| | | | | | | |
|---|---|---|---|---|---|---|
| | | 3 | 4 | 0 | 6 | |
| | + | 4 | 5 | 0 | 9 | |
| | + | 4 | 8 | 7 | 2 | |
| | | | | | | |
| | 1 | 2 | 7 | 8 | 7 | |

b)

| | | | | | | | |
|---|---|---|---|---|---|---|---|
| | | 1 | 6 | 4 | 8 | 7 | |
| | + | 7 | 5 | 3 | 9 | 9 | |
| | + | 2 | 4 | 5 | 7 | 8 | |
| | + | | 6 | 4 | 5 | 2 | |
| | + | 4 | 5 | 5 | 2 | 3 | |
| | | | | | | | |
| | 1 | 6 | 8 | 4 | 3 | 9 | |

c)

| | | | | | | |
|---|---|---|---|---|---|---|
| | | 8 | 2 | 6 | 4 | |
| | – | 3 | 8 | 7 | 2 | |
| | – | 2 | 2 | 7 | 6 | |
| | | | | | | |
| | | 2 | 1 | 1 | 6 | |

d)

| | | | | | | | | |
|---|---|---|---|---|---|---|---|---|
| | | 4 | 9 | 6 | 1 | 0 | 7 | |
| | – | 1 | 0 | 5 | 4 | 4 | 3 | |
| | – | | | 5 | 7 | 4 | 1 | |
| | – | | 6 | 3 | 4 | 5 | 1 | |
| | – | 1 | 8 | 7 | 2 | 6 | 4 | |
| | | | | | | | | |
| | | 1 | 3 | 4 | 2 | 0 | 8 | |

**8.**

a) 10 464 b) 8 127 c) 1511 d) 17 466

**9.**

Er muss insgesamt 644 € bezahlen.

**10.**

a) Es wurden insgesamt 7 123 Karten verkauft.
b) Es sind noch 1294 Plätze unbesetzt.

Musteransicht
VORSCHAU

netzwerk lernen
zur Vollversion

**1.**

a) 99 b) 370 c) 72 d) 115 e) 182
f) 45 g) 350 h) 24 i) 88 j) 169

**2.**

a) 481 b) 855 c) 118 d) 488

**3.**

a) I.
b) I.
c) I.

**4.**

a) 118 – 34 = 84
b) 76 + 24 = 100
c) 48 – 29 = 19

**5.**

Die gesamte Tasche wiegt 767 g.

**6.**

a) Es wurden 2 900 ℓ nachgefüllt.
b) Vorher waren 1 500 ℓ Heizöl im Tank.

**7.**

a)

| | | | | | |
|---|---|---|---|---|---|
| | 4 | 5 | 0 | 8 | 1 |
| + | 3 | 9 | 7 | 0 | 8 |
| | | | | | |
| | | | | | |
| | 8 | 4 | 7 | 8 | 9 |

b)

| | | | | | | | |
|---|---|---|---|---|---|---|---|
| | 9 | 7 | 4 | 5 | 7 | 5 | 0 |
| + | 8 | 3 | 8 | 5 | 3 | 4 | 7 |
| | | | | | | | |
| | | | | | | | |
| 1 | 8 | 1 | 3 | 1 | 0 | 9 | 7 |

c)

| | | | | | |
|---|---|---|---|---|---|
| | 7 | 0 | 3 | 8 | 4 |
| – | 2 | 9 | 6 | 4 | 5 |
| | | | | | |
| | | | | | |
| | 4 | 0 | 7 | 3 | 9 |

d)

| | | | | | | | |
|---|---|---|---|---|---|---|---|
| | 8 | 7 | 0 | 9 | 6 | 1 | 1 |
| – | 2 | 9 | 4 | 1 | 5 | 8 | 2 |
| | | | | | | | |
| | | | | | | | |
| | 5 | 7 | 6 | 8 | 0 | 2 | 9 |

**8.**

a)

| | | | | | |
|---|---|---|---|---|---|
| | 6 | 7 | 2 | 7 | 2 |
| + | 7 | 8 | 9 | 1 | 7 |
| + | 6 | 4 | 0 | 4 | 1 |
| | | | | | |
| | | | | | |
| 2 | 1 | 0 | 2 | 3 | 0 |

b)

| | | | | | |
|---|---|---|---|---|---|
| | 2 | 3 | 6 | 8 | 0 |
| + | 4 | 2 | 2 | 7 | 8 |
| + | 1 | 5 | 6 | 4 | 2 |
| + | | 8 | 4 | 8 | 3 |
| + | 5 | 6 | 4 | 8 | 8 |
| + | | | 2 | 7 | 3 |
| | | | | | |
| | | | | | |
| 1 | 4 | 6 | 8 | 4 | 4 |

c)

| | | | | | |
|---|---|---|---|---|---|
| | 8 | 1 | 9 | 5 | 3 |
| – | 4 | 6 | 1 | 5 | 2 |
| – | | 8 | 2 | 7 | 1 |
| | | | | | |
| | | | | | |
| | 2 | 7 | 5 | 3 | 0 |

d)

| | | | | | |
|---|---|---|---|---|---|
| | 8 | 8 | 4 | 1 | 5 |
| – | 2 | 5 | 5 | 9 | 0 |
| – | | 6 | 4 | 7 | 2 |
| – | 4 | 6 | 2 | 1 | 3 |
| – | 1 | 0 | 0 | 4 | 7 |
| | | | | | |
| | | | | | |

Musteransicht

Klassenarbeiten Mathematik 5 © Auer Verlag – AAP Lehrerfachverlage GmbH, Donauwörth

netzwerk lernen

zur Vollversion

**9.**

a) 171 392 b) 7 014 c) 15 151 d) 27 877

**10.**

a) 500 + 300 = 800
b) 2 100 + 6 900 = 9 000 oder 2 000 + 7 000 = 9 000
c) 9 000 – 2 000 = 7 000
d) 21 000 – 11 000 = 10 000 oder 20 000 – 10 000 = 10 000

**11.**

a)

| | | | | | | |
|---|---|---|---|---|---|---|
| | | 7 | 8 | 5 | 6 | |
| | + | 4 | 7 | 2 | 1 | |
| | | | | | | |
| | 1 | 2 | 5 | 7 | 7 | |

b)

| | | | | | | |
|---|---|---|---|---|---|---|
| | | 9 | 5 | 0 | 8 | |
| | – | 4 | 6 | 4 | 5 | |
| | | | | | | |
| | | 4 | 8 | 6 | 3 | |

**12.**

Insgesamt muss sie 26 297 € bezahlen. Daher reicht ihr Geld nicht ganz aus.

Musteransicht
VORSCHAU

netzwerk lernen
zur Vollversion

**1.**

a)

| | | | |
|---|---|---|---|
| 161 | | | |
| 76 | 85 | | |
| 37 | 39 | 46 | |
| 19 | 18 | 21 | 25 |

b)

| | | | |
|---|---|---|---|
| 233 | | | |
| 124 | 109 | | |
| 68 | 56 | 53 | |
| 39 | 29 | 27 | 26 |

**2.**

a)

| | | |
|---|---|---|
| 5 | 10 | 9 |
| 12 | 8 | 4 |
| 7 | 6 | 11 |

b)

| | | |
|---|---|---|
| 18 | 11 | 16 |
| 13 | 15 | 17 |
| 14 | 19 | 12 |

**3.**

a) 138 + 125 = 263
b) 147 – 79 = 68
c) 16 + 24 = 40
d) 16 + 44 – 35 = 25

**4.**

36 € + 58 € + 36 € = 130 €

Er hat insgesamt 130 € ausgegeben.

**5.**

Erik darf hinzusteigen. Der Aufzug ist dann 399 kg schwer.

**6.**

a)

| | | | | | | |
|---|---|---|---|---|---|---|
| | 8 | 7 | 0 | 6 | 4 | 1 |
| + | 3 | 4 | 5 | 4 | 7 | 5 |
| | | | | | | |
| | | | | | | |
| 1 | 2 | 1 | 6 | 1 | 1 | 6 |

b)

| | | | | | |
|---|---|---|---|---|---|
| | 6 | 0 | 3 | 4 | 8 |
| + | | 7 | 5 | 9 | 1 |
| + | 2 | 4 | 8 | 4 | 3 |
| + | 3 | 6 | 0 | 8 | 4 |
| | | | | | |
| | | | | | |
| 1 | 2 | 8 | 8 | 6 | 6 |

c)

| | | | | | | |
|---|---|---|---|---|---|---|
| | 7 | 0 | 6 | 2 | 2 | 4 |
| – | 5 | 8 | 3 | 4 | 7 | 1 |
| | | | | | | |
| | | | | | | |
| | 1 | 2 | 2 | 7 | 5 | 3 |

d)

| | | | | | |
|---|---|---|---|---|---|
| | 8 | 9 | 4 | 0 | 7 |
| – | 2 | 6 | 4 | 1 | 3 |
| – | | | 7 | 5 | 2 |
| – | 4 | 8 | 6 | 4 | 7 |
| | | | | | |
| | | | | | |
| | 1 | 3 | 5 | 9 | 5 |

Musteransicht

Klassenarbeiten Mathematik 5 © Auer Verlag – AAP Lehrerfachverlage GmbH, Donauwörth

netzwerk lernen

zur Vollversion

**7.**

a) 4 852 b) 39 889
c) 3 236 d) 28 669

**8.**

a) 12 000 + 18 000 = 30 000 b) 400 + 700 + 100 = 1 200 c) 23 000 – 13 000 = 10 000

**9.**

a)

| | | | | | | |
|---|---|---|---|---|---|---|
| | | 8 | 3 | 7 | | |
| | + | 4 | 0 | 8 | | |
| | + | 3 | 5 | 7 | | |
| | | | | | | |
| | 1 | 6 | 0 | 2 | | |

b)

| | | | | | | |
|---|---|---|---|---|---|---|
| | | 9 | 3 | 2 | 6 | |
| | – | | 6 | 4 | 1 | |
| | – | 2 | 4 | 0 | 4 | |
| | | | | | | |
| | | 6 | 2 | 8 | 1 | |

**10.**

Erik hat subtrahiert.

**11.**

393 km + 196 km + 157 km = 746 km

Er legt 746 km zurück.

Musteransicht
VORSCHAU

netzwerk lernen
zur Vollversion