Jeep

Zeichne das Bild dieses Jeeps unten in das große Feld und male es in deinen Lieblingsfarben aus!

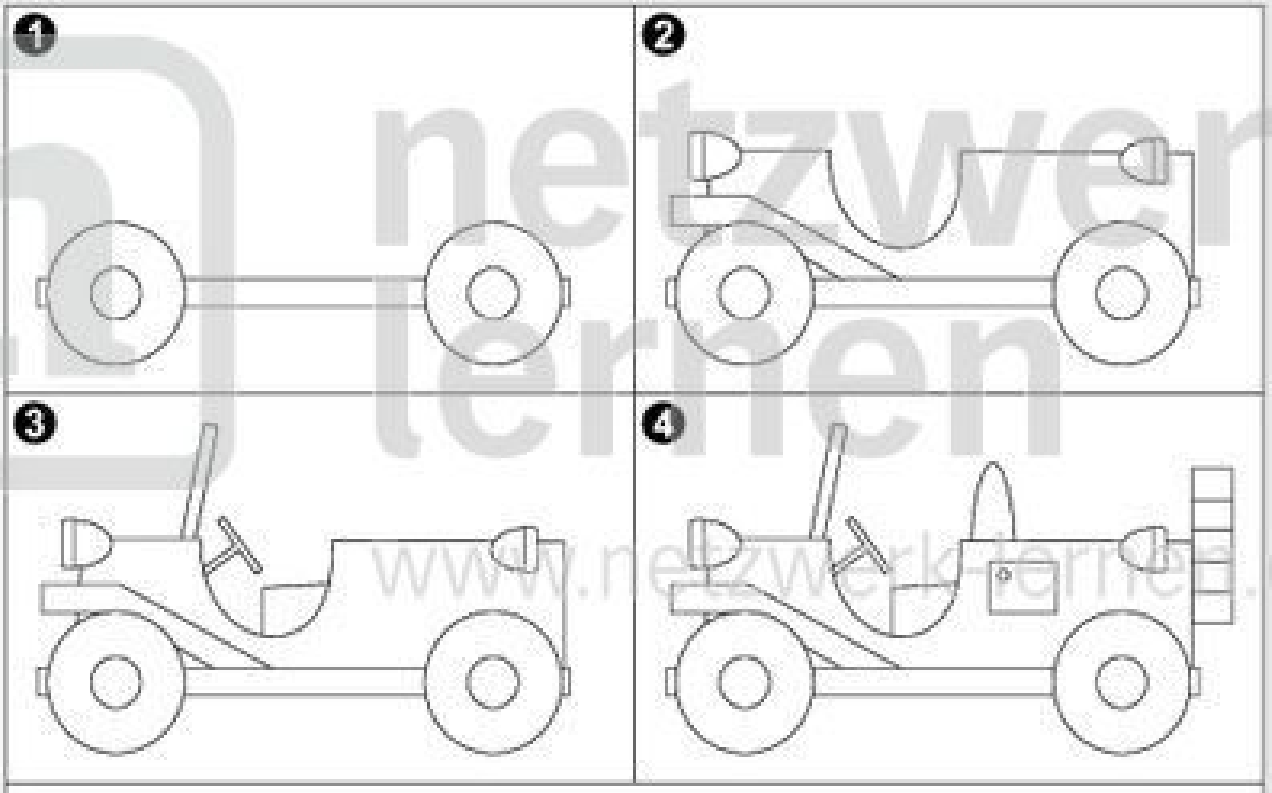

netzwerk lernen
www.netzwerk-lernen.de

netzwerk lernen

zur Vollversion

Jeep (L)

Zeichne das Bild dieses Jeeps unten in das große Feld und male es in deinen Lieblingsfarben aus!

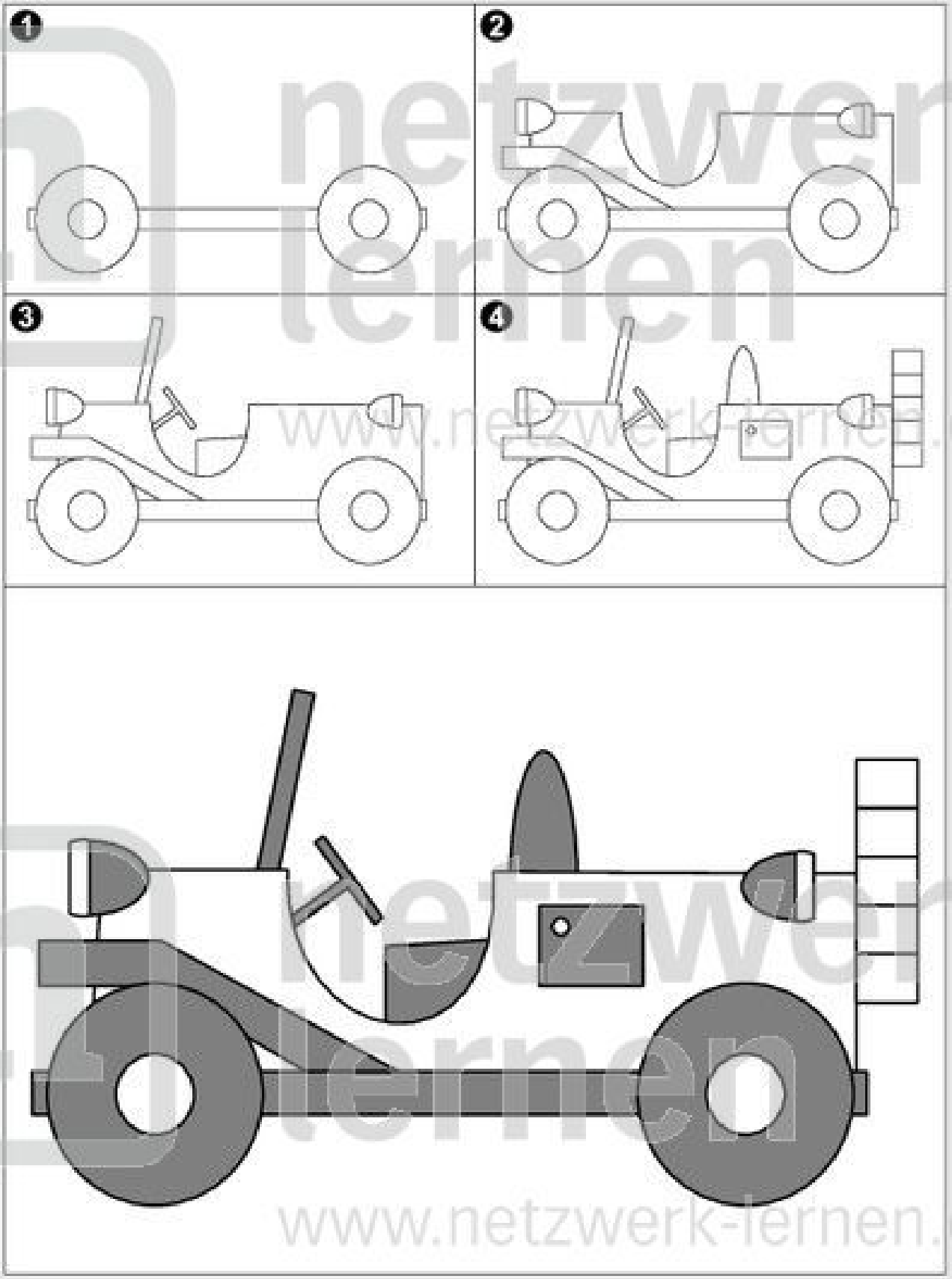

netzwerk lernen
www.netzwerk-lernen.de
zur Vollversion